Vigan® Mammoth

Elektrická trouba s grilem Vigan T45L2P

Elektrická rúra s grilom Vigan T45L2P
Electric oven with rotisserie Vigan T45L2P
Elektrischer Backofen mit Grill Vigan T45L2P
Elektromos sütő főzőlappal, grillel Vigan T45L2P

Uživatelský manuál

Užívateľský manuál | User manual | Bedienungsanleitung | Használati útmutató

Elektrická trouba Vigan T45L2P
- s grilem, konvekčním ohřevem a el. plotýnkami

DŮLEŽITÉ: Před použitím tohoto výrobku si pečlivě přečtěte celý návod.
Uschovejte tento návod pro pozdější použití.

SEZNÁMENÍ S ELEKTRICKOU TROUBOU

Pečicí trouba s velmi jednoduchou obsluhou, časovač do 120 minut s akustickým signálem, dvojitá skleněná dvířka z bezpečnostního skla, 2 litinové plotny - levá plotýnka průměr 185 mm/1200 W, pravá plotýnka 155 mm/600 W, 2 spodní a 2 vrchní topná tělesa, otočný rožeň nastavení teploty 90 °C – 230 °C obsah 45 l, vnitřní osvětlení, příkon 1 600 W, síťové napětí 220 – 240 V ~ 50/60 Hz vnitřní rozměry 400 x 351 x 302 mm, vnější rozměry 550 x 423 x 373,5 mm, příslušenství: pečicí plech, rošt, otočný rožeň, madlo pro bezpečné vyjmutí plechu, madlo pro bezpečné vyjmutí rožně.

Hlavní součásti (ilustrace se může lehce lišit od skutečného výrobku):

A: Pravá plotýnka
B: Kryt
C: Přední panel
D: Ovládání teploty
E: Vnitřní světlo
F: Ovládání funkce
G: 2x spodní topné těleso
H: Ovládání plotýnek
I: Indikační světlo
J: Ovládání časovače
K: Pravý rám dvířek
L: Skleněná dvířka
M: Horní rám dvířek
N: Madlo dvířek
O: Bakelit
P: Levý rám dvířek
Q: Nožičky trouby
R: Levá plotýnka
S: Pečicí plech
T: Rošt
U: Šroub
V: Vidlice grilu
W: Tyč grilu
X: Madlo na plech
Y: Madlo na gril
Z: 2x horní topné těleso

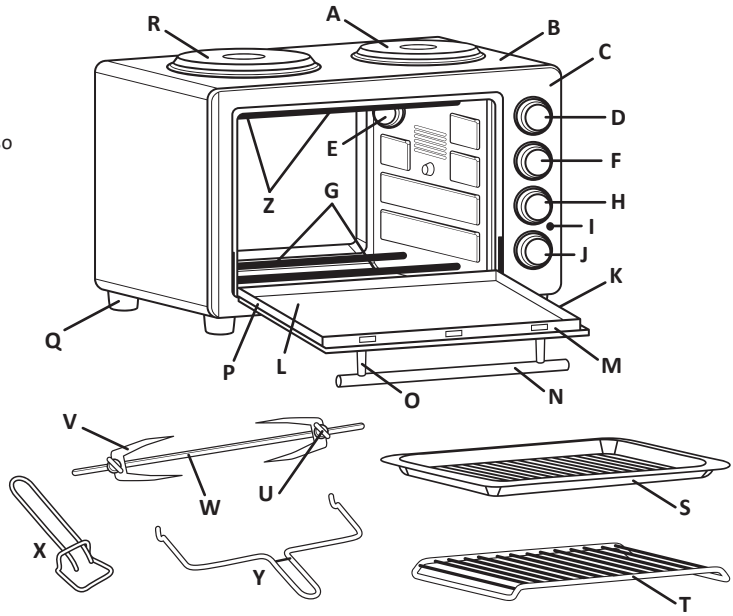

TECHNICKÉ SPECIFIKACE

Napětí: 220 – 240 V AC, 50/60 Hz
Příkon trouby: 1 600 W
Levá plotýnka: 1 200 W
Pravá plotýnka: 600 W
Celkový příkon: 3 400 W
Kapacita: 45 litrů

Rozsah teploty: 90 – 230 °C
Vnitřní rozměry: 400 x 351 x 302 mm
Vnější rozměry: 550 x 423 x 373,5 mm
Rozměry balení: 588 x 466 x 425 mm
Hmotnost netto: 10,5 kg
Hmotnost brutto: 13,1 kg
Počet kusů v kartonu: 1

DŮLEŽITÉ BEZPEČNOSTNÍ INSTRUKCE

Při použití elektrické trouby byste měli vždy dodržovat následující bezpečnostní opatření:
• Před použitím se ujistěte, že váš napájecí zdroj odpovídá hodnotám na štítku na výrobku. Napájecí zásuvka musí musí odpovídat platným předpisům a normám. Nedoporučuje se použití prodlužovacích kabelů nebo adaptérů. Pokud je použít musíte, dávejte pozor, aby nebyl překročen jejich limit napětí.
• Nesahejte na horké povrchy, pro manipulaci používejte držadla a ovládací prvky. Doporučuje se použití ochranných rukavic.
• Pokud se tento výrobek nachází v blízkosti dětí, je třeba, aby byly pod dozorem.
• Abyste zabránili elektrickému šoku, neponořujte kabel, zástrčku nebo jakoukoliv část trouby do vody nebo jiných kapalin. Nemyjte troubu v myčce nádobí.
• Nenechte viset napájecí kabel přes hranu stolu a nedávejte jej do blízkosti horkých povrchů a ostrých hran.
• Nepracujte s tímto zařízením, pokud má poškozený kabel nebo zástrčku, pokud má poruchu, bylo upuštěno z výšky nebo jakkoliv poškozeno. Napájecí vodič mohou poškodit ostré nebo horké předměty, oheň nebo voda. Pro opravu dejte zařízení autorizovanému servisu.
• Použitím jiného příslušenství, než doporučeného výrobcem můžete způsobit zranění nebo poškození výrobku.
• Neumisťujte výrobek vedle zdrojů tepla, vývodu plynu, výbušných a hořlavých látek, v dostatečné vzdálenosti od vody a jiných kapalin a nevystavujte jej vlivům počasí.
• Když pracujete s troubou, udržujte na všech stranách kolem alespoň 10 cm místa, aby byla zajištěna dostatečná cirkulace vzduchu. Ve směru sálání udržujte prostor 50 cm. Nezakrývejte ventilační otvory, může dojít k přehřátí.
• Poté, co jste výrobek přestali používat, chcete jej čistit či opravovat nebo odpojit jakoukoliv část, nechte jej nejprve vychladnout a odpojte jeho napájecí kabel ze zásuvky.
• Před odpojením ze zásuvky přístroj vypněte. Kabel odpojujte za zástrčku, netahejte za vodič. Nesahejte na vodič mokrýma rukama.
• Při přemisťování netahejte za kabel.
• Po každém použití nebo před čistěním troubu nechte vychladnout a odpojte ji od napájení.
• Když manipulujete s pekáčem s horkým olejem nebo jinými nádobami s horkou tekutinou, buďte velmi opatrní.
• Nezakrývejte jakoukoliv část trouby, ani na troubu nepokládejte předměty. Můžete tak způsobit přehřátí.
• Při výměně plechů a dalšího příslušenství nebo odstraňování horkých tekutin si dávejte pozor.
• Nečistěte troubu kovovým kartáčem nebo drátěnkou. Může se kousek odlomit, dotknout se elektrických částí a způsobit tak riziko elektrického šoku.
• Do trouby nedávejte příliš velké množství potravin nebo kovové předměty při módu opékání. Hrozí riziko požáru a elektrického šoku.
• Pokud je trouba přikrytá nebo se dotýká hořlavých materiálů, například záclon, může dojít k požáru. Nedávejte na troubu žádné předměty, když ji používáte.
• Zvláště pozor si musíte dávat, pokud vaříte nebo pečete v nádobách z jiných materiálů než kovu nebo speciálního skla pro použití v troubách.
• Ujistěte se, že se zahřívacích těles v troubě nahoře i dole nic nedotýká.
• Nepokládejte na troubu následující materiály: karton, plast, papír ani nic podobného.
• Když ji nepoužíváte, neskladujte v troubě jiné materiály, než výrobcem doporučené příslušenství.
• Vždy noste ochranné rukavice, když dáváte cokoliv do nebo z trouby.
• Toto zařízení má dvířka z tvrzeného, dvojítého bezpečnostního skla. Toto sklo je silnější a odolnější vůči rozbití, než normální sklo. Přesto se toto sklo může rozbít o hrany. Zabraňte tomu, aby se povrch dveří poškrábal nebo se dostal do kontaktu s vroubkovanými hranami.
• Toto zařízení je vypnuté, když je ovladač času na pozici „OFF“.
• Nepoužívejte toto zařízení ve venkovních prostorech.
• Nepoužívejte toto zařízení pro jiné účely, než určené v návodu.
• Tento výrobek slouží pouze pro domácí použití podle tohoto návodu. Není určen pro komerční použití.
• Děti by měly být pod dohledem, aby se zajistilo, že si nehrají s tímto zařízením nebo jeho napájecím kabelem.
• Nenechávejte přístroj zapnutý nebo zapojený do sítě bez dozoru.
• Trouba není určena pro ovládání pomocí dálkového ovládání nebo časového spínače.
• Neodpojujte z trouby žádné části, např. nohy nebo šrouby.
• Často kontrolujte, zda není trouba nebo napájecí kabel poškozený. Pokud dojde k jakémukoliv poškození, troubu nepoužívejte a kontaktujte prodejce nebo odborný servis.
• Trouba je určena pouze pro použití uvnitř.
• Trouba je určena pro přípravu jídla, nikoliv jako topení.
• Toto zařízení mohou používat děti od 8 let věku a osoby se sníženými fyzickými, senzorickými a mentálními schopnostmi nebo nedostatkem zkušeností a znalostí, pokud jsou náležitě poučeny a je nad nimi vykonáván dohled ve spojitosti s bezpečným a správným použitím tohoto zařízení. Čištění a uživatelskou údržbu by děti neměly provádět bez dozoru. Děti do 8 let věku by se neměly troubě a napájecímu kabelu přibližovat.

NEŽ POUŽIJETE ELEKTRICKOU TROUBU POPRVÉ

Před prvním použitím tohoto výrobku:

1. Odstraňte obalové materiály (nesmí se dostat do rukou dětem) a přečtěte si kompletně tento návod.
2. Tato trouba, z důvodu vyšší hmotnosti, musí být umístěna na rovnou vodorovnou plochu, dostatečně pevnou a bezpečnou k udržení této hmotnosti.
3. Ujistěte se, že je trouba odpojená ze zásuvky a ovladač času je na pozici „OFF“.
4. Omyjte všechno příslušenství horkou vodou se slabým saponátem nebo v myčce nádobí.
5. Pečlivě osušte všechno příslušenství a troubu opět sestavte. Zapojte ji do zásuvky. Nyní je připravena k použití.
6. Po opětovném sestavení vaší trouby doporučujeme, abyste ji zapnuli na pečicí funkci na nejvyšší teplotu (230 °C) po dobu zhruba 15 minut bez jakýchkoli potravin. Při prvním zapnutí může trouba vydávat zápach a slabý kouř. Toto je normální jev, kdy dochází k vypalování topných těles, případně jiných částí, kde dochází k ohřevu.
7. Zapněte na zhruba 5 minut plotýnky, aby se takzvaně vypálily.

POUŽITÍ ELEKTRICKÉ TROUBY

Před prvním použitím se seznamte s následujícími funkcemi trouby:
Ovládání teploty: vyberte požadovanou teplotu od 90°C do 230°C pro pečení nebo grilování.
Ovládání času: když otočením aktivujete časovač, otočte ovladačem času doprava (po směru hodinových ručiček). Po uplynutí nastaveného času zazní zvonek.

Ovládání funkce: na výběr jsou čtyři funkce: vypnuto OFF, gril, konvekční trouba, gril a konvekční trouba.

Ovládání plotýnek: má čtyři pozice: vypnuto OFF, pravá plotýnka, levá plotýnka a obě plotýnky.
Světelný indikátor: svítí, když je trouba zapnutá.
Pečicí plech: pro pečení nebo grilování masa, drůbeže, ryb a dalších potravin. Také může zachytávat tuk odkapávající z potravin nebo olej při grilování.
Madlo pro plech: umožňuje uchopit rošt a plech, když jsou horké.

POUŽITÍ GRILU

a) Nastavte ovladač teploty na požadovanou teplotu.
b) Nastavte ovládání funkce na gril.
c) Zapojte první bodec na místo do grilovací tyče. Připevněte jej šroubem.
d) Dejte tyč do středu potraviny, kterou chcete grilovat. Ujistěte se, že potravina je ve středu, než zapojíte druhý bodec. Upevněte druhý bodec šroubem.
e) Zapojte konec tyče do otvoru, který bude tyčí otáčet, a druhý konec na opačnou stranu do podkladu s čtvercovým tvarem.
f) Zapněte napájení a otočte časovačem, abyste nastavili dobu grilování.
g) Cyklus je kompletní, když časovač dosáhne pozice „OFF“.
h) Abyste potravinu vyjmuli z trouby, zvedněte tyč pomocí madla pro gril.
i) Ujistěte se, že oba háky jsou na správných místech na tyči. Zvedněte nejprve konec ležící na čtvercovém podkladu a poté vyndejte tyč z části, která jí otáčí.
j) Umístěte jídlo na podložku, například talíř, a odpojte bodce a tyč.
k) Pokud současně s grilováním potřebujete i funkci konvekční trouby, zvolte funkci která umožňuje současně funkce grilu a konvekční trouby.

POUŽITÍ KONVEKČNÍ TROUBY

a) Nastavte volič funkce na pozici , pokud si přejete pouze funkci konvekční trouby.

b) Pokud současně s funkci konvekční trouby potřebujete i grilování, zvolte funkci ,
která umožňuje současně funkce grilu a konvekční trouby.

POUŽITÍ PLOTÝNEK

a) Výkon levé plotýnky je 1 200 W. Když otočíte ovladač do pozice ON, plotýnka začne pracovat.
b) Když skončíte s prací, otočte ovladač na stranu OFF pro vypnutí plotýnky.
c) Výkon pravé plotýnky je 600 W. Když otočíte ovladač do pozice ON, plotýnka začne pracovat.
d) Když skončíte s prací, otočte ovladač na stranu OFF pro vypnutí plotýnky.

PEČENÍ

a) Umístěte vyjímatelný rošt na požadovanou pozici.
b) Vložte pečicí plech a zavřete dveře trouby. c) Otočte časovačem na nastavení času pečení.
d) Otočte voličem teploty na pozici . e) Vyberte teplotu.
f) Když dopečete, otočte časovač na pozici „OFF“, abyste troubu vypnuli.

ROŽNĚNÍ

a) Vložte do trouby rošt s pečicím plechem a potravinami.
b) Nechte skleněná dvířka zpola otevřená.
c) Otočte voličem teploty na pozici . d) Vyberte teplotu.
e) Když dokončíte rožnění, otočte časovač na pozici „OFF“, abyste troubu vypnuli.

OPÉKÁNÍ

a) Nastavte ovládání teploty na 230 °C. b) Otočte voličem funkce na pozici .
c) Umístěte potraviny, které chcete opéct, na rošt. d) Otočte ovládáním času na pozici „OFF“.
e) Jakmile se dokončí cyklus opékání, zazní zvonek.

Poznámka: Rošt by měl být umístěn uprostřed trouby se zářezy směřujícími dolů.

UMÍSTĚNÍ ROŠTU

Sušenky - spodní a střední umístění.
Dort - pouze spodní pozice (pečte vrstvy dortu jednotlivě).
Vysoký koláč - spodní a střední pozice.

Upozornění: Buďte vždy velmi opatrní, když vyndáváte plech, rošt nebo jakoukoliv horkou nádobu z trouby. Vždy použijte madlo roštu nebo chňapky, když vyndáváte z trouby něco horkého.

ČIŠTĚNÍ A ÚDRŽBA

VAROVÁNÍ: Ujistěte se, že před čištěním je trouba odpojená ze zásuvky a nechejte ji vychladnout. Nečistoty vzniklé během pečení mohou vést k oxidaci vnitřku trouby. Můžete je vyčistit lehce navlhčenou houbičkou, látkovým nebo nylonovým hadříkem se slabým čisticím prostředkem. Neponořujte troubu do vody a nemyjte ji tekoucí vodou. **Nepoužívejte drátěnku, brusná čistidla, ani neoškrabujte stěny čímkoliv kovovým. Všechny tyto metody mohou poškodit povrch.**

Všechno příslušenství byste měli mýt teplou vodou se saponátem nebo v myčce nádobí. Dvířka můžete mýt navlhčenou houbičkou a vytřít ji do sucha papírovou nebo látkovou utěrkou. Vnější části čistěte navlhčenou houbičkou. **Nepoužívejte brusná čistidla, mohou poškodit povrchovou úpravu.**

Nepoužívejte brusná čistidla nebo drátěnku na čištění pekáče, můžete tak poškodit povrchovou úpravu.

Před opětovným zapojením do zásuvky nechte troubu a všechny její součásti pořádně osušit!

ŘEŠENÍ PROBLÉMŮ

Pokud trouba nefunguje správně, tak před zavoláním do servisu zkontrolujte, zda poruchu neodstraníte sami pomocí následujících postupů:

- Zkontrolujte, zda je trouba zapojená do zásuvky.
- Zkontrolujte, zda nedošlo k výpadku proudu.
- Zkontrolujte, zda vám v bytě/domě nevypadly pojistky.
- Zkontrolujte nastavení trouby. Nezapomínejte, že se trouba zapne po nastavení časovače.

LIKVIDACE STARÉHO ELEKTRICKÉHO A ELEKTRONICKÉHO ZAŘÍZENÍ

Uvedený symbol na výrobku, jeho příslušenství, obalu nebo na průvodních dokumentech označuje, že s výrobkem nesmí být nakládáno jako s běžným komunálním odpadem. Prosím odevzdejte tento výrobek na příslušné sběrné místo, kde bude provedena odborná recyklace tohoto elektronického zařízení. V Evropské unii a v ostatních evropských zemích jsou zřízena sběrná místa pro použité elektrické a elektronické zařízení. Tím, že zajistíte správnou likvidaci výrobku, předcházíte možným negativním dopadům na životní prostředí a lidské zdraví, což by mohly být důsledky nesprávné manipulace s tímto výrobkem. Recyklace všech těchto materiálů přispívá také k ochraně přírodních zdrojů. Z tohoto důvodu prosím nevyhazujte staré elektrické a elektronické zařízení současně s domovním odpadem. Pro podrobnější informace o recyklaci výrobku se obraťte na místní úřad, službu zajišťující likvidaci domácího odpadu nebo obchod, kde jste výrobek zakoupili. Podrobnosti také naleznete v Zákonu o odpadech příslušné země, v ČR č. 185/2001 Sb. v platném znění. Dále na internetových stránkách **www.elektrowin.cz, www.remasystem.cz** a **www.asekol.cz** (likvidace elektroodpadu). Při nesprávné likvidaci tohoto druhu odpadu mohou být v souladu s platnými předpisy a zákony uděleny pokuty.

ZÁRUKA

Na tento výrobek platí záruka po dobu 24 měsíců ode dne zakoupení. Tato záruka se vztahuje na závady způsobené vadným materiálem nebo chybou při výrobě. Neplatí, pokud k závadě došlo kvůli mechanickému poškození, živelné pohromě či jiné neodvratné události, připojení k nesprávnému síťovému napětí, úpravami nebo opravami provedenými nekvalifikovanými a neoprávněnými osobami, nesprávnému použití nebo použití jiným způsobem, než je uvedeno v návodu.

Všechny doklady o koupi a o případných servisních opravách výrobku uschovejte po dobu min. 3 let pro zajištění kvalitního záručního a pozáručního servisu. Zjištění, že vám tento výrobek nevyhovuje, není důvodem k reklamaci. Pokud chcete výrobek reklamovat, předložte spolu s ním doklad o koupi.

Pokud dojde v poruše vašeho přístroje, kontaktujte prodejce, u něhož jste jej zakoupili, nebo servis na následující adrese:

Česká republika:
POASS Technologies s.r.o. | Jiráskova 21, 530 02 Pardubice | www.poass.cz | tel.: +420 723 632 911 | servis@poass.cz

Slovenská republika:
TV-AV Elektronic, s. r. o. | Pribinova 8725/54, 010 01 Žilina | www.tvav.sk | tel.: +421 41/562 60 61 | tvav@tvav.sk

GM electronic, spol. s r. o.
Křižíkova 147/77 | 186 00 Praha 8 | www.gme.cz

Elektrická rúra Vigan T45L2P
- s grilom, konvekčným ohrevom a el. platničkami

DÔLEŽITÉ: Pred použitím tohto výrobku si pozorne prečítajte celý návod.
Uschovajte tento návod pre neskoršie použitie.

ZOZNÁMENIE S ELEKTRICKOU RÚROU

Rúra na pečenie s veľmi jednoduchou obsluhou, časovač do 120 minút s akustickým signálom, dvojité sklenené dvierka z bezpečnostného skla, 2 liatinové platne - ľavá platnička priemer 185 mm / 1200 W, pravá platnička 155 mm / 600 W, 2 spodné a 2 vrchné výhrevné telesá, otočný ražeň nastavenie teploty 90 °C – 230 °C obsah 45 l, vnútorné osvetlenie, príkon 1600 W, sieťové napätie 220 – 240 V ~ 50/60 Hz vnútorné rozmery 400 x 351 x 302 mm, vonkajšie rozmery 550 x 423 x 373,5 mm, príslušenstvo: plech na pečenie, rošt, otočný ražeň, madlo pre bezpečné vybratie plechu, madlo pre bezpečné vybratie ražňa.

Hlavné súčasti (ilustrácie sa môže ľahko líšiť od skutočného výrobku):

A: Pravá platnička
B: Kryt
C: Predný panel
D: Ovládanie teploty
E: Vnútorné svetlo
F: Ovládanie funkcie
G: 2x spodné výhrevné teleso
H: Ovládanie platničiek
I: Indikačné svetlo
J: Ovládanie časovača
K: Pravý rám dvierok
L: Sklenené dvierka
M: Horný rám dvierok
N: Držadlo dvierok
O: Bakelit
P: Ľavý rám dvierok
Q: Nožičky rúry
R: Ľavá platnička
S: Plech na pečenie
T: Gril
U: Skrutka
V: Vidlica grilu
W: Tyč grilu
X: Držadlo na plech
Y: Držadlo na gril
Z: 2x horné výhrevné teleso

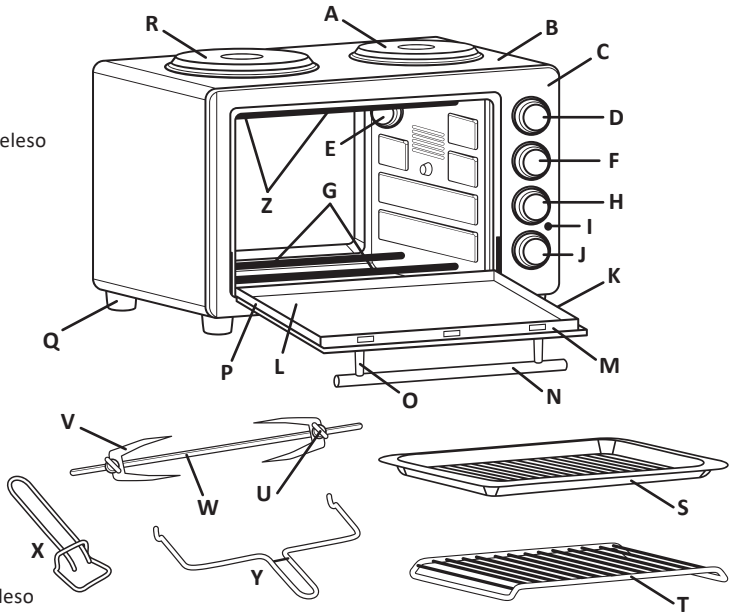

TECHNICKÉ ŠPECIFIKÁCIE

Napätie: 220 – 240 V AC, 50/60 Hz
Príkon rúry: 1 600 W
Ľavá platnička: 1 200 W
Pravá platnička: 600 W
Celkový príkon: 3 400 W
Kapacita: 45 litrov

Rozsah teploty: 90 – 230 °C
Vnútorné rozmery: 400 x 351 x 302 mm
Vonkajšie rozmery: 550 x 423 x 373,5 mm
Rozmery balenia: 588 x 466 x 425 mm
Hmotnosť netto: 10,5 kg
Hmotnosť brutto: 13,1 kg
Počet kusov v kartóne: 1

DÔLEŽITÉ BEZPEČNOSTNÉ INŠTRUKCIE

Pri použití elektrické rúry by ste mali vždy dodržiavať nasledujúce bezpečnostné opatrenia:
• Pred použitím sa uistite, že váš napájací zdroj zodpovedá hodnotám na štítku na výrobku. Napájacia zásuvka musí musí zodpovedať platným predpisom a normám. Neodporúča sa použitie predlžovacích káblov alebo adaptérov. Ak ich použiť musíte, dávajte pozor, aby nebol prekročený ich limit napätia.
• Nesiahajte na horúce povrchy, pre manipuláciu používajte držadlá a ovládacie prvky. Odporúča sa použitie ochranných rukavíc.
• Ak sa tento výrobok nachádza v blízkosti detí, je potrebné, aby boli pod dozorom.
• Aby ste zabránili elektrickému šoku, neponárajte kábel, zástrčku alebo akúkoľvek časť rúry do vody alebo iných kvapalín. Neumývajte rúru v umývačke riadu.
• Nenechajte visieť napájací kábel cez hranu stola a nedávajte ho do blízkosti horúcich povrchov a ostrých hrán.
• Nepracujte s týmto zariadením, ak má poškodený kábel alebo zástrčku, ak má poruchu, ak sa upustilo z výšky alebo je akokoľvek poškodené. Napájací vodič môžu poškodiť ostré alebo horúce predmety, oheň alebo voda. Pre opravu dajte zariadenie autorizovanému servisu.
• Použitím iného príslušenstva, ako doporučeného výrobcom môžete spôsobiť zranenie alebo poškodenie výrobku.
• Neumiestňujte výrobok vedľa zdrojov tepla, vývodu plynu, výbušných a horľavých látok, v dostatočnej vzdialenosti od vody a iných kvapalín a nevystavujte ho vplyvom počasia.
• Keď pracujete s rúrou, udržujte na všetkých stranách okolo aspoň 10 cm miesta, aby bola zaistená dostatočná cirkulácia vzduchu. V smere sálania udržujte priestor 50 cm. Nezakrývajte ventilačné otvory, môže dôjsť k prehriatiu.
• Potom, čo ste výrobok prestali používať, chcete ho čistiť či opravovať alebo odpojiť akúkoľvek časť, nechajte ho najprv vychladnúť a odpojte jeho napájací kábel zo zásuvky.
• Pred odpojením zo zásuvky prístroj vypnite. Kábel odpájajte za zástrčku, neťahajte za vodič. Nesiahajte na vodič mokrými rukami.
• Pri premiestňovaní neťahajte za kábel.
• Po každom použití alebo pred čistením rúru nechajte vychladnúť a odpojte ju od napájania.
• Keď manipulujete s pekáčom s horúcim olejom alebo inými nádobami s horúcou tekutinou, buďte veľmi opatrní.
• Nezakrývajte akúkoľvek časť rúry, ani na rúru nepokladajte predmety. Môžete tak spôsobiť prehriatie.
• Pri výmene plechov a ďalšieho príslušenstva alebo odstraňovanie horúcich tekutín si dávajte pozor.
• Nečistite rúru kovovým kefou alebo drôtenkou. Môže sa kúsok odlomiť, dotknúť sa elektrických častí a spôsobiť tak riziko elektrického šoku.
• Do rúry nedávajte príliš veľké množstvo potravín alebo kovové predmety pri módu opekania. Hrozí riziko požiaru a elektrického šoku.
• Ak je rúra prikrytá alebo sa dotýka horľavých materiálov, napríklad záclon, môže dôjsť k požiaru. Nedávajte na rúru žiadne predmety, keď ju používate.
• Zvlášť pozor si musíte dávať, ak varíte alebo pečiete v nádobách z iných materiálov než kovu alebo špeciálneho skla pre použitie v rúrach.
• Uistite sa, že sa zahrievacích telies v rúre hore aj dole nič nedotýka.
• Nekladťe na rúru nasledujúce materiály: kartón, plast, papier ani nič podobné.
• Keď ju nepoužívate, neskladujte v rúre iné materiály, ako výrobcom doporučené príslušenstvo.
• Vždy noste ochranné rukavice, keď dávate čokoľvek do alebo z rúry.
• Toto zariadenie má dvierka z tvrdeného, dvojitého bezpečnostného skla. Toto sklo je silnejšie a odolnejšie voči rozbitiu, než normálne sklo. Napriek tomu sa toto sklo môže rozbiť o hrany. Zabráňte tomu, aby sa povrch dverí poškrabal alebo sa dostal do kontaktu s vrúbkovanými hranami.
• Toto zariadenie je vypnuté, keď je ovládač času na pozíciu „OFF“.
• Nepoužívajte toto zariadenie vo vonkajších priestoroch.
• Nepoužívajte toto zariadenie na iné účely, než určené v návode.
• Tento výrobok slúži len na domáce použitie podľa tohto návodu. Nie je určený pre komerčné použitie.
• Deti by mali byť pod dohľadom, aby sa zaistilo, že sa nehrajú s týmto zariadením alebo jeho napájacím káblom.
• Nenechávajte prístroj zapnutý alebo zapojený do siete bez dozoru.
• Rúra nie je určená pre ovládanie pomocou diaľkového ovládania alebo časového spínača.
• Neodpájajte z rúry žiadne časti, napr. Nohy alebo skrutky.
• Často kontrolujte, či nie je rúra alebo napájací kábel poškodený. Ak dôjde k akémukoľvek poškodeniu, rúru nepoužívajte a kontaktujte predajcu alebo odborný servis.
• Rúra je určená len pre použitie vo vnútri.
• Rúra je určená na prípravu jedla, nie ako kúrenie.
• Toto zariadenie môžu používať deti od 8 rokov veku a osoby so zníženými fyzickými, senzorickými a mentálnymi schopnosťami alebo nedostatkom skúseností a znalostí, pokiaľ sú náležite poučené a je pod dohľadom v spojitosti s bezpečným a správnym použitím tohto zariadenia. Čistenie a užívateľskú údržbu by deti nemali vykonávať bez dozoru. Deti do 8 rokov veku by sa nemali rúre a napájaciemu káblu približovať.

NEŽ POUŽIJETE ELEKTRICKÚ RÚRU PRVÝKRÁT

Pred prvým použitím tohto výrobku:

1. Odstráňte všetky obalové materiály (nesmie sa dostať do rúk deťom) a prečítajte si kompletne tento návod.
2. Táto rúra, z dôvodu vyššej hmotnosti, musí byť umiestnená na rovnú vodorovnú plochu, dostatočne pevnú a bezpečnú k udržaniu tejto hmotnosti.
3. Uistite sa, že je rúra odpojená zo zásuvky a ovládač času je na pozícii „OFF“.
4. Umyte všetko príslušenstvo horúcou vodou so slabým saponátom alebo v umývačke riadu.
5. Starostlivo osušte všetko príslušenstvo a rúru opäť zostavte. Zapojte ju do zásuvky. Teraz je pripravená na použitie.
6. Po opätovnom zostavení vašej rúry odporúčame, aby ste ju zapli na pečenie funkciu na najvyššiu teplotu (230 °C) po dobu približne 15 minút bez akýchkoľvek potravín. Pri prvom zapnutí môže rúra vydávať zápach a slabý dym. Toto je normálny jav, kedy dochádza k vypaľovaniu vykurovacích telies, prípadne iných častí, kde dochádza k ohrevu.
7. Zapnite na zhruba 5 minút platničky, aby sa takzvane vypálili.

POUŽITIE ELEKTRICKEJ RÚRY

Pred prvým použitím sa oboznámte s nasledujúcimi funkciami rúry:
Ovládanie teploty: vyberte požadovanú teplotu od 90 °C do 230 °C pre pečenie alebo grilovanie.
Ovládanie času: keď otáčaním aktivujete časovač, otočte ovládačom času doprava (v smere hodinových ručičiek). Po uplynutí nastaveného času zaznie zvonček.

Ovládanie funkcie: na výber sú štyri funkcie: vypnuté OFF, gril, konvekčná rúra , gril a konvekčná rúra .

Ovládanie platničiek: má štyri pozície: vypnuto OFF, pravá platnička , ľavá platnička a a obe platničky .
Svetelný indikátor: svieti, keď je rúra zapnutá.
Plech na pečenie: pre pečenie alebo grilovanie mäsa, hydiny, rýb a ďalších potravín. Tiež môže zachytávať tuk odkvapkávajúci z potravín alebo olej pri grilovaní.
Držadlo pre plech: umožňuje uchopiť rošt a plech, keď sú horúce.

POUŽITIE GRILU

a) Nastavte ovládač teploty na požadovanú teplotu.
b) Nastavte ovládanie funkcie na gril .
c) Zapojte prvé bodec na miesto do grilovacej tyče. Pripevnite ho skrutkou.
d) Dajte tyč do stredu potraviny, ktorú chcete grilovať. Uistite sa, že potravina je v stredu, než zapojíte druhý bodec. Upevnite druhý bodec skrutkou.
e) Zapojte koniec tyče do otvoru, ktorý bude tyčí otáčať, a druhý koniec na opačnú stranu do podkladu s štvorcovým tvarom.
f) Zapnite napájanie a otočte časovačom pre nastavenie doby grilovania.
g) Cyklus je kompletný, keď časovač dosiahne pozície „OFF“.
h) Aby ste potravinu vybrali z rúry, zdvihnite tyč pomocou madla pre gril.
i) Uistite sa, že oba háky sú na správnych miestach na tyči. Zdvihnite najprv koniec ležiaci na štvorcovom podklade a potom vyberte tyč z časti, ktorá jej otáča.
j) Umiestnite jedlo na podložku, napríklad tanier, a odpojte bodce a tyč.
k) Ak súčasne s grilovaním potrebujete aj funkciu konvekčnej rúry, vyberte funkciu , ktorá umožňuje súčasne funkcie grilu a konvekčnej rúry.

POUŽITIE KONVEKČNEJ RÚRY

a) Nastavte volič funkcie na pozícii , ak si prajete len funkciu konvekčnej rúry.

b) Ak súčasne s funkciu konvekčnej rúry potrebujete aj grilovanie, vyberte funkciu ,
ktorá umožňuje súčasne funkcie grilu a konvekčnej rúry.

POUŽITIE PLATNIČIEK

a) Výkon ľavej platničky je 1200 W. Keď otočíte ovládač do pozície ON, platnička začne pracovať.
b) Keď skončíte s prácou, otočte ovládač na stranu OFF pre vypnutie platničky.
c) Výkon pravej platničky je 600 W. Keď otočíte ovládač do pozície ON, platnička začne pracovať.
d) Keď skončíte s prácou, otočte ovládač na stranu OFF pre vypnutie platničky.

PEČENIE

a) Umiestnite vyberateľný rošt na požadovanú pozíciu.
b) Vložte plech na pečenie a zatvorte dvere rúry. c) Otočte časovačom na nastavenie času pečenia.
d) Otočte voličom teploty na pozíciu . e) Vyberte teplotu.
f) Keď dopečiete, otočte časovač na pozíciu „OFF“, aby ste rúru vypli.

ROŽNĚNÍ

a) Vložte do rúry rošt s plechom na pečenie a potravinami.
b) Nechajte sklenené dvierka napoly otvorené.
c) Otočte voličom teploty na pozíciu . d) Vyberte teplotu.
e) Keď dokončíte grilovanie, otočte časovač na pozíciu „OFF“, aby ste rúru vypli.

OPEKANIE

a) Nastavte ovládanie teploty na 230 °C.
b) Otočte voličom funkcie na pozíciu . c) Umiestnite potraviny, ktoré chcete opiecť, na rošt.
d) Otočte ovládaním času na pozíciu „OFF“. e) Keď sa dokončí cyklus opekania, zaznie zvonček.

Poznámka: Gril by mal byť umiestnený uprostred rúry so zárezmi smerujúcimi nadol.

UMIESTNENIE ROŠTU

Sušienky - spodná a stredná pozícia.
Tortu - iba spodná pozícia (pečieme vrstvy torte jednotlivo).
Vysoký koláč - spodná a stredná pozícia.

Upozornenie: Buďte vždy veľmi opatrní, keď vyberáte plech, rošt alebo akúkoľvek horúcu nádobu z rúry. Vždy použite madlo roštu alebo chňapky, keď vyberáte z rúry niečo horúceho.

ČISTENIE A ÚDRŽBA

VAROVANIE: Uistite sa, že pred čistením je rúra odpojená zo zásuvky a nechajte ju vychladnúť.
Nečistoty vzniknuté počas pečenia môžu viesť k oxidácii vnútra rúry. Môžete ich vyčistiť ľahko navlhčenou hubkou, látkovou alebo nylonovou handričkou so slabým čistiacim prostriedkom. Neponárajte rúru do vody a neumývajte ju tečúcou vodou. **Nepoužívajte drôtenku, drsné, ani neoškrabujte steny čímkoľvek kovovým. Všetky tieto metódy môžu poškodiť povrch.**

Všetko príslušenstvo by ste mali umývať teplou vodou so saponátom alebo v umývačke riadu. Dvierka môžete umývať navlhčenou hubkou a vytrieť ju do sucha papierovou alebo látkovou utierkou. Vonkajšie časti čistite navlhčenou hubkou. **Nepoužívajte brúsne čistidlá, môžu poškodiť povrchovú úpravu.**

Nepoužívajte brúsne čistidlá alebo drôtenku na čistenie pekáča, môžete tak poškodiť povrchovú úpravu.

Pred opätovným zapojením do zásuvky nechajte rúru a všetky jej súčasti poriadne osušiť!

RIEŠENIE PROBLÉMOV

Ak rúra nepracuje správne, tak pred zavolaním do servisu skontrolujte, či poruchu neodstránite sami pomocou nasledujúcich postupov:

- Skontrolujte, či je rúra zapojená do zásuvky.
- Skontrolujte, či nedošlo k výpadku prúdu.
- Skontrolujte, či vám v byte / dome nevypadli poistky.
- Skontrolujte nastavenie rúry. Nezabúdajte, že sa rúra zapne po nastavení časovača.

LIKVIDÁCIA STARÝCH ELEKTRICKÝCH A ELEKTRONICKÝCH ZARIADENÍ

Uvedený symbol na výrobku, jeho príslušenstve, obale alebo na sprievodných dokumentoch znamená, že s výrobkom nesmie byť nakladané ako s bežným komunálnym odpadom. Prosím odovzdajte tento výrobok na príslušné zberné miesto, kde bude vykonaná odborná recyklácia tohto elektronického zariadenia. V Európskej únii a v ostatných európskych krajinách sú zriadené zberné miesta pre použité elektrické a elektronické zariadenia. Tým, že zaistíte správnu likvidáciu výrobku, predchádzate možným negatívnym dopadom na životné prostredie a ľudské zdravie, čo by mohli byť dôsledky nesprávnej manipulácie s týmto výrobkom. Recyklácia všetkých týchto materiálov prispieva tiež k ochrane prírodných zdrojov. Z tohto dôvodu prosím nevyhadzujte staré elektrické a elektronické zariadenia súčasne s domovým odpadom. Pre podrobnejšie informácie o recyklácii výrobku sa obráťte na miestny úrad, službu zaisťujúcu likvidáciu domáceho odpadu alebo obchod, kde ste výrobok zakúpili. Podrobnosti tiež nájdete v Zákone o odpadoch príslušnej zeme, v SR č. 185/2001 Zb. v platnom znení. Ďalej na internetových stránkach **www.elektrowin.cz, www.remasystem.cz** a **www.asekol.sk** (likvidácia elektroodpadu). Pri nesprávnej likvidácii tohto druhu odpadu môžu byť v súlade s platnými predpismi a zákonmi udelené pokuty.

ZÁRUKA

Na tento výrobok platí záruka po dobu 24 mesiacov odo dňa zakúpenia. Táto záruka sa vzťahuje na poruchy spôsobené chybným materiálom alebo chybou pri výrobe. Neplatí, ak k závade došlo kvôli mechanickému poškodeniu, živelnej pohrome či inéj neodvratné udalosti, pripojenie k nesprávnemu sieťovému napätiu, úpravami alebo opravami vykonanými nekvalifikovanými a neoprávnenými osobami, nesprávnemu použitiu alebo použitie iným spôsobom, než je uvedené v návode.

Všetky doklady o kúpe a o prípadných servisných opravách výrobku uschovajte po dobu min. 3 rokov pre zabezpečenie kvalitného záručného a pozáručného servisu. Zistenie, že vám tento výrobok nevyhovuje, nie je dôvodom na reklamáciu. Pokiaľ chcete výrobok reklamovať, predložte spolu s ním doklad o kúpe.

Pokiaľ dôjde k poruche vášho prístroja, kontaktujte predajcu, u ktorého ste ho zakúpili, alebo servis na tejto adrese:

Česká republika:
POASS Technologies s.r.o. | Jiráskova 21, 530 02 Pardubice | www.poass.cz | tel.: +420 723 632 911 | servis@poass.cz

Slovenská republika:
TV-AV Elektronic, s. r. o. | Pribinova 8725/54, 010 01 Žilina | www.tvav.sk | tel.: +421 41/562 60 61 | tvav@tvav.sk

GM electronic, spol. s r. o.
Křižíkova 147/77 | 186 00 Praha 8 | www.gme.cz

Electric oven Vigan T45L2P
- with grill, convection heating and el. hotplates

IMPORTANT: Before using this product, carefully read the entire manual.
Keep this manual for future use.

FAMILIARIZATION WITH ELECTRIC OVEN

This oven is very easy to use, timer up to 120 minutes with an acoustic signal, the double glass doors made of safety glass, 2 cast iron plates – left hotplate diameter 185 mm/1 200 W, right hotplate diameter 155 mm / 600 W, 2 lower and 2 upper heating elements, rotary barbecue set temperature of 90 °C – 230 °C, volume 45 l, interior lighting, power 1600 W, 220 – 240 V AC, 50/60 Hz, internal dimensions 400 x 351 x 302 mm, external dimensions 550 x 423 x 373.5 mm, accessories: baking tray, grate, handle for safe removal of plate, handle for safe removal of toasting iron.

Main components (illustrations may vary slightly from the actual product):

A: Right hotplate
B: Cover
C: Front Panel
D: Temperature Control
E: Inner Light
F: Functions selector
G: 2 bottom heating elements
H: Hotplates control
I: Indicator light
J: Timer control
K: Right door frame
L: Glass door
M: Upper door frame
N: Door handle
Q: Bakelite
P: Left door frame
Q: Oven feet
R: Left hotplate
S: Baking sheet
T: Grille
U: Screw
V: Grill fork
W: Grill rod
X: Handle for plate
Y: Handle for grill
Z: 2x top heating element

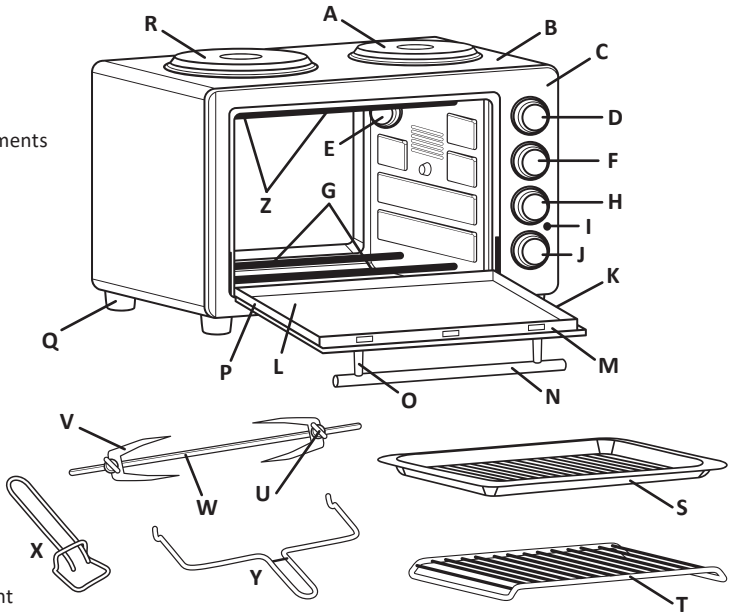

TECHNICAL SPECIFICATIONS

Voltage: 220 to 240 V AC, 50/60 Hz
Oven power: 1 600 W
Left hotplate: 1 200 W
Right hotplate: 600 W
Total input: 3 400 W
Capacity: 45 liters

Temperature range: 90 – 230 °C
Internal dimensions: 400 x 351 x 302 mm
External dimensions: 550 x 423 x 373.5 mm
Package Dimensions: 588 x 466 x 425 mm
Net weight: 10.5 kg
Gross weight: 13.1 kg
Total pieces in carton: 1

IMPORTANT SAFETY INSTRUCTIONS

When using electric oven, you should always observe the following precautions:

• Before using, make sure that your power supply corresponds to the values on the label on the product. The power socket must correspond to the applicable standards and regulations. It is not recommended to use extension cords or adapters. If you must use them, be careful not to exceed their rated voltage.

• Do not touch hot surfaces, use handles and control elements for manipulation. It is recommended to use protective gloves.

• If product is used near children, they have to be supervised.

• To avoid electric shock, do not immerse cord, plug or any part of the oven into water or other liquids. Do not wash the oven in a dishwasher.

• Do not let the power cord hang over the edge of the table and keep it away from hot surfaces and sharp edges.

• Do not operate this equipment with a damaged cord or plug, if it acts weird, it was dropped from a height or damaged in any way. The power cable may be damaged by the sharp or hot objects, fire or water. For repair gice this product to such facilities as an authorized service center.

• Use of accessories other than recommended by the manufacturer may cause injuries or damage.

• Do not place the product next to the sources of heat, gas outlet, explosive and flammable substances, away from water and other liquids, and do not expose it to the weather.

• When working with oven, keep on all sides by at least 10 cm to ensure adequate air circulation. In the direction of heat radiation, keep the distance of 50 cm. Do not block the vents, danger of overheating.

• After you have stopped using the product, you want it to be cleaned or repaired or you want to disconnect any part, allow it to cool down and unplug its power cord.

• Before disconnecting the cable, turn the device off. Disconnect the cord by the plug, do not pull by the wire. Do not touch the cable with wet hands.

• Do not move the product by pulling the cord.

• After each use, or before cleaning the oven, leave it to cool down and disconnect it from the power supply.

• When handling the pan with hot oil or other containers of hot liquid, be very careful.

• Do not cover any part of the oven or place objects on oven. It may cause overheating.

• When replacing plates and other accessories or removing hot liquids, pay attention.

• Do not clean the oven using wire brush or steel wool. It can break off a piece, touch electrical parts and cause a risk of electric shock.

• Do not put into the oven too many food or metal objects in the mode of roasting. Risk of fire and electric shock.

• If the oven is covered or touching flammable materials such as curtains, it may cause a fire. Do not place any objects on the oven when you use it.

• Be especially careful, if you cook or bake in containers made of materials other than metal or special glass for use in ovens.

• Make sure that the heating elements in the oven top and bottom do not touch anything.

• Do not place on the oven following materials: cardboard, plastic, paper or anything similar.

• When not in use, do not store in the oven materials other than manufacturer‘s recommended accessories.

• Always wear protective gloves when you place anything into or taking out of the oven.

• This device has a door made of hardened, double safety glass. This glass is stronger and more resistant to breakage than normal glass. Nevertheless, the glass may break at the edges. Avoid scratching the surface of the door and got in touch with serrated edges.

• This device is switched off when the timer is set to „OFF“ position.

• Do not use the device outdoors.

• Do not use this device for purposes other than those specified in the instructions.

• This product is only for domestic use according to these instructions. It is not intended for commercial use.

• Children should be supervised to ensure that they do not play with this device or its power cord.

• Do not leave the device turned on or plugged into the network without supervision.

• The oven is not designed to be operated by remote control or timer.

• Do not disconnect any part of the oven, for example feet or screws.

• Frequently check whether the oven or the power cord aren‘t damaged. If there is any damage, do not use the oven and contact your dealer or authorized service center.

• The oven is designed only for indoor use.

• The oven is designed for preparing meals, not as a heater.

• This device can be used by children 8 years of age and persons with reduced physical, sensory or mental capabilities or lack of experience and knowledge, unless they are properly instructed and supervised in connection with the safe and proper use of this equipment. Cleaning and user maintenance by the children should not be unattended. Children under 8 years of age should not be around the oven and power cord.

BEFORE YOU USE THE ELECTRIC OVEN FOR THE FIRST TIME

Before using this product:

1. Remove all packaging materials (do not get into the hands of children) and read the instructions completely.
2. This oven, because of the greater weight must be placed on a flat horizontal surface, solid and safe enough to maintain this weight.
3. Make sure the oven is unplugged and the driver is time to „OFF“ position.
4. Wash all accessories in hot water with mild detergent or in the dishwasher.
5. Carefully dry all the parts and assemble the oven again. Plug it into the wall outlet. It is now ready for use.
6. After reassembling your oven we recommend that you turn on the oven function at the highest temperature (230 °C) for about 15 minutes without any food. When you first turn on the oven may give off a slight odor and smoke. This is normal when there are burning heaters or other parts where it heats.
7. Turn on for about 5 minutes of burning hotplates.

USING ELECTRIC OVEN

Before first use, familiar yourself with following functions of the oven:
Temperature control: select the desired temperature from 90 °C to 230 °C for baking or grilling.
Time control: when turning activate timer, turn the knob time to the right (clockwise). After the set time bell rings.

Functions control: for selection of four functions: Off OFF, grill, Convection Oven, grill and convection oven.

Hotplate control: has four positions: Off OFF, right hotplate, left hotplate and both plates.
Light indicator: Lights when the oven is on.
Baking tray: for roasting or grilling meat, poultry, fish and other foods. It can also capture the fat dripping from food or oil while grilling.
Handle for plate: allows you to grab the grid and plate, while hot.

USE OF GRILL

a) Set the temperature to the one you need.
b) Set the function functions to the grill.
c) Insert the first spike in place to grill bars. Fasten it with the screw.
d) Put the rod into the center of the food you want to grill. Make sure the food is at the center before connecting the second spike. Attach the other spike using screw.
e) Insert the end of the rod into the hole, which will rotate the rods, and the other end to the opposite side to the pad with a square shape.
f) Turn on the power and turn the timer to set the grilling time.
g) The cycle is complete when the timer reaches „OFF“ position.
h) To remove food from the oven, lift the rod using the grill handle.
i) Make sure both hooks are in the right places on the rod. Lift the first end lying on a square base and then remove the rod from the part which it rotates.
j) Place the food on a surface such as a plate, and remove the spikes and rod.
k) If you need both grill and convection oven feature, select which simultaneously allows the grill and convection oven.

USING THE CONVECTION OVEN

a) Set the selector switch to the position , if you wish only function of convection oven.
b) If you want both functions of convection oven and grill, you need to select a feature that enables simultaneous functions of grill and convection oven .

USING THE HOTPLATES

a) Left hotplate power 1200 W. When you turn the knob to the ON position, the hotplate starts to operate.
b) When finished, turn to the OFF position to turn off the hotplate.
c) Right hotplate power 600 W. When you turn the knob to the ON position, the hotplate starts to operate.
d) When finished, turn to the OFF position to turn off the hotplate.

BAKE

a) Place the removable grate to the desired position.
b) Put the baking tray and close the oven door. c) Turn the timer to set the cooking time.
d) Turn the temperature selector to the position . e) Select temperature.
f) When finished, turn the timer to „OFF“ position to turn off the oven.

BROIL

a) Place the oven grate with baking plate and food.
b) Leave the glass door half open.
c) Turn the temperature selector to the position . d) Select the temperature.
e) When finished, turn the timer to „OFF“ position to turn off the oven.

ROAST

a) Set the temperature control to 230 °C. b) Rotate the function controller to the position .
c) Place the food to be roasted on the grill. d) Turn the control time to „OFF“ position.
e) Once the toasting cycle has finished, a bell will ring.

Note: The grate should be placed in the middle of the oven with the notches facing downwards.

GRATE POSITIONA

Cookies - the lower and middle locations.
Layer cake - only the bottom position (bake a cake layers individually).
Pie - the lower and middle positions.

Warning: Be very careful when taking oout the plate, grate or any hot pan from the oven. Always use the grill handle or gloves when taking out something from hot oven.

CLEANING AND MAINTENANCE

Warning: Make sure before cleaning that the oven is disconnected from the wall outlet and let it cool.

Debris generated during cooking can lead to oxidation of oven interior. You can easily clean it with a damp sponge, cloth or nylon and mild detergent. **Do not immerse the oven in water or wash it under running water. Do not use steel wool or abrasive cleaners and do not scrape the walls with anything made of metal. All of these methods can damage the surface.**

All accessories should be cleaned with warm soapy water or in the dishwasher. The door can be cleaned with a damp sponge, then wipe it dry with paper towel or cloth. Clean the external parts with a damp sponge. Do not use abrasive cleaners, you may damage the finish.

Do not use abrasive cleaners or steel wool to clean the pans, you can damage the finish.

Before reconnecting to the power outlet and use the oven and all its components, let them to dry properly!

TROUBLESHOOTING

If the oven is not working correctly, before calling for service, make sure you remove the fault yourself using the following procedures:

- Make sure the oven is plugged in.
- Check whether there is a power outage.
- Check whether the apartment / house fuses did blow out.
- Check the settings of the oven. Remember that the oven switches on after setting the timer.

DISPOSAL OF OLD ELECTRICAL AND ELECTRONIC EQUIPMENT

This symbol on the product, its accessories, packaging or accompanying documents indicates that the product should not be treated as household waste. Please take this product to the respective collection point where will be carried out specialist recycling of electronic equipment. In the European Union and other European countries there are collection points for used electrical and electronic equipment. By ensuring proper product disposal, you prevent potential negative impact for the environment and human health, which could result from improper handling of this product. Recycling of these materials also helps to preserve natural resources. For this reason, please do not throw the old electric and electronic equipment together with household waste. For more information please contact your local authority, any service company liquidating household waste or the store where you purchased the product. Details also refer to the relevant laws about waste, in the Czech Republic no. 185/2001 Coll. as amended. Furthermore, the websites **www.elektrowin.cz, www.remasystem.cz** and **www.asekol.cz** (disposal of electrical waste). The improper disposal of this waste can be in accordance with applicable laws, regulations and fines.

WARRANTY

We offer warranty for 24 months sounting from the day of purchase by you. This warranty covers defect caused by defective material or error in workmanship. It does not cover defects caused by mechanical damage, natural disaster of other inevitable events, connecting to the wrong power grid voltage, modifications or service work by non-qualified or unauthorized personal, misuse or use in contradiction to this manual.

All documents about your purchase and service repairs on any product keep for at least three years to ensure quality customer service. Please remember, that this product is only for home use, not professional use. If you find out, that this product does not suit you, it is not a reason for a complaint. In the case of complaint please submit receipt.

In the case of malfunction of your product, please contact the dealer, you bought it from, or service at the following address:

Czech Republic:
POASS Technologies s.r.o. | Jiráskova 21, 530 02 Pardubice | www.poass.cz | tel.: +420 723 632 911 | servis@poass.cz

Slovak Republic:
TV-AV Elektronic, s. r. o. | Pribinova 8725/54, 010 01 Žilina | www.tvav.sk | tel.: +421 41/562 60 61 | tvav@tvav.sk

GM electronic, spol. s r. o.
Křižíkova 147/77 | 186 00 Praha 8 | www.gme.cz

Elektrischer Backofen Vigan T45L2P

- mit Grill, Konvektionserwärmung und elektrischen Kochplatten

WICHTIG: Vor Gebrauch dieses Produktes lesen Sie die ganze Bedienungsanleitung sorgfältig durch. Bewahren Sie diese Bedienungsanleitung für den späteren Gebrauch auf.

KENNENLERNEN DES BACKOFENS

Backofen mit einer sehr einfachen Bedienung, Timer bis zu 120 Minuten mit akustischem Signal, Doppelglastür aus Sicherheitsglas, 2 Gusskochplatten – linke Kochplatte Durchmesser 185 mm/1 200 W, rechte Kochplatte 155 mm/600 W, 2 untere und 2 obere Heizelemente, Drehspieß Temperatureinstellung 90 °C – 230 °C, Volumen 45 l, Innenbeleuchtung, Anschlusswert 1 600 W, Netzspannung 220 – 240 V~ 50/60 Hz, Innenmaße 400 x 351 x 302 mm, Außenmaße 550 x 423 x 373,5 mm, Zubehör: Backblech, Rost, Drehspieß, Handgriff zum sicheren Entfernen des Backblechs, Handgriff zum sicheren Entfernen des Drehspießes.

Hauptbestandteile (die Abbildung kann vom tatsächlichen Produkt leicht abweichen):

A: rechte Kochplatte
B: Gehäuse
C: Frontrahmen
D: Temperaturregler
E: Innenbeleuchtung
F: Funktionsschalter
G: 2x unteres Heizelement
H: Kochplattenschalter
I: Kontrollleuchte
J: Timer
K: Rechter Türrahmen
L: Glastür
M: Oberer Türrahmen
N: Türgriff
O: Bakelit
P: Linker Türrahmen
Q: Füße des Backofens
R: linke Kochplatte
S: Backblech
T: Rost
U: Schraube
V: Spießgabel
W: Spießstange
X: Handgriff für Blech
Y: Handgriff für Spieß
Z: 2x oberes Heizelement

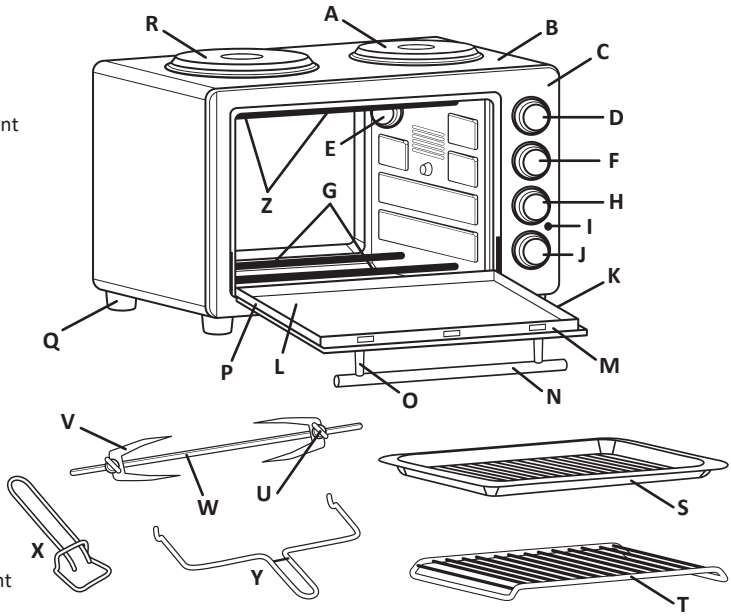

TECHNISCHE SPEZIFIKATIONEN

Spannung: 220 – 240 V AC, 50/60 Hz
Anschlusswert des Backofens: 1 600 W
Linke Kochplatte: 1 200 W
Rechte Kochplatte: 600 W
Gesamtanschlusswert: 3 400 W
Volumen: 45 Liter
Temperaturbereich: 90 – 230 °C

Innenmaße: 400 x 351 x 302 mm
Außenmaße: 550 x 423 x 373,5 mm
Verpackungsgröße: 588 x 466 x 425 mm
Nettogewicht: 10,5 kg
Bruttogewicht: 13,1 kg
Stückzahl pro Karton: 1

WICHTIGE SICHERHEITSHINWEISE

Bei Verwendung des elektrischen Backofens sollten Sie stets die folgenden Vorsichtsmaßnahmen beachten:

• Stellen Sie vor der Verwendung sicher, dass Ihre Stromquelle den Werten auf dem Etikett des Produktes entspricht. Die Speisesteckdose muss den geltenden Vorschriften und Normen entsprechen.

Es empfiehlt sich, keine Verlängerungskabel oder Adapter zu verwenden. Wenn Sie sie verwenden müssen, achten Sie darauf, dass ihr Spannungslimit nicht überschritten wird.

• Berühren Sie nicht die heißen Oberflächen, zum Hantieren verwenden Sie Handgriffe und Schaltelemente.

Es empfiehlt sich die Verwendung von Schutzhandschuhen.

• Wenn sich dieses Gerät in der Nähe von Kindern befindet, müssen die Kinder beaufsichtigt werden.

• Um einen Elektroschock zu vermeiden, tauchen Sie das Kabel, den Stecker oder einen Teil des Backofens nicht in Wasser oder andere Flüssigkeiten. Reinigen Sie den Backofen nicht in der Spülmaschine.

• Lassen Sie das Anschlusskabel nicht über die Tischkante Hängen und halten Sie es von heißen Oberflächen und scharfen Kanten fern.

• Verwenden Sie dieses Gerät nicht mit einem beschädigten Kabel oder Stecker, wenn es Fehler hat, wenn es fallen gelassen wurde oder in irgendeiner Weise beschädigt wurde. Das Stromkabel kann durch scharfe oder heiße Gegenstände, Feuer oder Wasser beschädigt werden. Geben Sie zur Reparatur das Gerät an einen autorisierten Service.

• Durch Verwendung von Zubehör, das vom Hersteller nicht empfohlen wurde, können Sie Verletzungen oder Beschädigungen am Produkt verursachen.

• Stellen Sie das Gerät nicht in der Nähe von Wärmequellen, Gasauslass, explosiven und brennbaren Stoffen, mit ausreichendem Abstand zu Wasser und anderen Flüssigkeiten auf und setzen Sie es nicht den Witterungsbedingungen aus.

• Wenn Sie mit dem Backofen arbeiten, halten Sie zu allen Seiten einen Mindestabstand von 10 cm ein, damit eine ausreichende Luftzirkulation gewährleistet ist. In der Richtung der Strahlung halten Sie einen Abstand von 50 cm zur Umgebung ein. Blockieren Sie nicht die Lüftungsöffnungen, es kann zu Überhitzung führen.

• Wenn Sie das Gerät nicht mehr verwenden, Sie es reinigen, reparieren oder einen Teil trennen wollen, lassen Sie es zuerst abkühlen und trennen Sie das Stromkabel von der Steckdose.

• Bevor Sie es von der Steckdose trennen, schalten Sie das Gerät aus. Um das Kabel zu entfernen, ziehen Sie am Stecker, nicht am Kabel. Fassen Sie das Kabel nicht mit nassen Händen an.

• Bewegen Sie das Gerät nicht, indem Sie am Kabel ziehen.

• Lassen Sie den Backofen nach jedem Gebrauch oder vor der Reinigung abkühlen und trennen Sie ihn von der Stromversorgung.

• Seien Sie sehr vorsichtig wenn Sie mit einer Bratpfanne mit heißem Öl oder mit andreren Gefäßen mit heißer Flüssigkeit manipulieren.

• Decken Sie keinen Teil des Backofens ab, legen Sie auch keine Gegenstände auf dem Backofen ab. So können Sie Überhitzung verursachen.

• Seien Sie vorsichtig beim Tauschen von Backblechen und anderem Zubehör oder beim Entfernen von heißen Flüssigkeiten.

• Reinigen Sie den Backofen weder mit einer Metallbürste noch mit einem Stahlschwamm. Es kann ein Stück abbrechen, die elektrischen Teile berühren und somit das Risiko vom elektrischen Schlag verursachen.

• Legen Sie bei dem Bratmodus keine zu große Menge von Lebensmitteln oder Gegenstände aus Metall in den Backofen. Es besteht die Gefahr von Feuer und elektrischem Schlag.

• Wenn der Backofen bedeckt ist oder mit brennbaren Materialien, z. B. Gardinen, in Berührung kommt, kann es zu einem Brand kommen. Stellen Sie keine Gegenstände auf den Backofen wenn Sie ihn benutzen.
• Besonders vorsichtig müssen Sie sein, wenn Sie im Geschirr aus anderen Materialien als Metall oder Spezialglas für die Verwendung in Öfen kochen oder backen.
• Stellen Sie sicher, dass die Heizelemente im Backofen unten oder oben nichts berührt.
• Legen Sie keine der folgenden Materialien auf den Backofen: Karton, Kunststoff, Papier oder ähnliches.
• Wenn Sie ihn nicht nutzen, lagern Sie in dem Backofen keine anderen Materialien, als vom Hersteller empfohlenes Zubehör.
• Tragen Sie immer Schutzhandschuhe wenn Sie etwas in den Backofen geben oder aus dem Backofen nehmen.
• Dieses Gerät hat eine Tür aus gehärtetem Doppelsicherheitsglas. Dieses Glas ist stärker und widerstandsfähiger gegen Bruch als normales Glas. Dennoch kann dieses Glas über Kanten brechen. Vermeiden Sie dass die Oberfläche der Tür zerkratzt wird oder in Kontakt mit gezackten Kanten kommt.
• Dieses Gerät ist ausgeschaltet wenn der Timer auf Position „OFF“ ist.
• Verwenden Sie dieses Gerät nicht im Freien.
• Verwenden Sie dieses Gerät nicht für andere Zwecke als die, die in der Anleitung gegeben sind.
• Dieses Produkt ist nur für den privaten Gebrauch gemäß den Anweisungen in dieser Anleitung bestimmt. Es ist nicht für den gewerblichen Gebrauch bestimmt.
• Kinder sollten beaufsichtigt werden, um sicherzustellen, dass sie nicht mit dem Gerät oder seinem Netzkabel spielen.
• Lassen Sie das Gerät nicht ohne Aufsicht wenn es eingeschaltet oder am Netz angeschlossen ist.
• Der Backofen soll nicht per Fernbedienung oder Zeitschaltuhr bedient werden.
• Schrauben Sie keine Teile von dem Backofen, z. B. Füße oder Schrauben, ab.
• Überprüfen Sie regelmäßig, ob der Backofen oder das Netzkabel beschädigt sind. Wenn ein Schaden auftritt, benutzen Sie den Backofen nicht und kontaktieren Sie den Verkäufer oder einen Fachservice.
• Der Backofen ist nur für den Gebrauch in Innenräumen bestimmt.
• Der Backofen ist zur Zubereitung von Speisen bestimmt, nicht zum Heizen.
• Dieses Gerät kann durch Kinder ab 8 Jahren und Personen mit eingeschränkten physischen, sensorischen und geistigen Fähigkeiten, oder mit Mangel an Erfahrung und Wissen, verwendet werden, sofern Sie ordnungsgemäß mit der sicheren und richtigen Verwendung dieser Anlage instruiert werden und sie dabei beaufsichtigt werden. Reinigung oder Benutzerwartung dürfen Kinder nur unter Aufsicht durchführen. Kinder unter 8 Jahren dürfen sich dem Backofen und dem Netzkabel nicht nähern.

BEVOR SIE DEN ELEKTRISCHEN BACKOFEN ZUM ERSTEN MAL BENUTZEN

Vor Inbetriebnahme diese Produktes:

1. Entfernen Sie die Verpackungsmaterialien (diese dürfen nicht in die Hände von Kindern gelangen) und lesen Sie diese Anleitung vollständig durch.
2. Aufgrund des höheren Gewichtes muss dieser Backofen auf einer flachen, waagerechten Fläche, die ausreichend fest und sicher ist um dieses Gewicht tragen zu können, aufgestellt werden.
3. Stellen Sie sicher, dass der Backofen von der Steckdose getrennt ist und der Timer auf der Position „OFF“ ist.
4. Reinigen Sie alle Zubehörteile mit warmem Wasser und einem milden Reinigungsmittel oder in der Geschirrspülmaschine.
5. Trocknen Sie alle Zubehörteile sorgfältig ab und bauen Sie den Backofen wieder zusammen. Stecken Sie ihn in die Steckdose. Jetzt ist der Backofen einsatzbereit.
6. Nachdem der Backofen wieder zusammengebaut ist, empfehlen wir, dass Sie den Backvorgang bei der Höchsttemperatur (230 °C) für ca. 15 Minuten, ohne Lebensmittel, einschalten. Bei erstmaligem Betrieb kann der Backofen Geruch und schwachen Rauch verströmen. Dies ist ein normaler Vorgang, da es zu Einbrennen von Heizelementen, eventuell auch anderen Teilen, die erwärmt werden, kommt.
7. Schalten Sie die Kochplatten für circa 5 Minuten ein um sie sogenannt einzubrennen.

ELEKTRISCHEN BACKOFEN VERWENDEN

Machen Sie sich vor dem ersten Gebrauch mit folgenden Funktionen des Backofens bekannt:
Temperaturregelung: wählen Sie die gewünschte Temperatur von 90°C bis 230°C für Backen oder Grillen aus.
Timer: Wenn Sie durch Drehen den Timer aktivieren, drehen Sie den Knopf nach rechts (im Uhrzeigersinn). Nach Ablauf der eingestellten Zeit ertönt eine Glocke.
Funktionssteuerung: Es stehen vier Funktionen zur Auswahl: AUS OFF, Grill, Konvektionsofen, Grill und Konvektionsofen.
Steuerung der Kochplatten: hat vier Positionen: OFF, rechte Kochplatte, linke Kochplatte, beide Kochplatten.
Kontrollleuchte: leuchtet wenn der Backofen eingeschaltet ist.
Backblech: zum Braten oder Grillen von Fleisch, Geflügel, Fisch und anderen Lebensmitteln. Es kann auch von der Nahrung tropfendes Fett oder Öl beim Grillen auffangen.
Handgriff für Blech: ermöglicht Rost und Blech anzufassen, wenn sie heiß sind.

DREHSPIESS VERWENDEN

a) Stellen Sie mit dem Temperaturregler die gewünschte Temperatur ein.
b) Stellen Sie den Funktionsschalter auf „Grill“ ein.
c) Setzen Sie die erste Gabel auf die Spießstange. Befestigen Sie sie mit einer Schraube.
d) Stechen Sie den Spieß durch die Mitte des Grillgutes. Vergewissern Sie sich, dass das Grillgut in der Mitte ist, bevor Sie die zweite Gabel aufsetzen. Befestigen Sie die zweite Gabel mit einer Schraube.
e) Stecken Sie die Stange mit dem Stangenende in das Getriebe und das zweite Stangenende in die andere Seite in die Auflage mit einer quadratischen Form.
f) Schalten Sie das Gerät ein und drehen Sie den Schalter von Timer, um die Grillzeit einzustellen.
g) Der Vorgang ist abgeschlossen, wenn der Timer die Position „OFF“ erreicht hat.
h) Damit Sie Gerichte aus dem Backofen herausnehmen können, heben Sie die Grillstange an dem Handgriff für Spieß hoch.
i) Stellen Sie sicher, dass beide Gabeln an den richtigen Stellen an der Grillstange sind. Heben Sie zuerst das auf der quadratischen Auflage liegende Stangenende hoch und dann nehmen Sie die Stange vom Getriebeteil heraus.
j) Geben Sie das Grillgut auf die Unterlage, zum Beispiel Teller, und entfernen Sie die Gabeln und die Stange.
k) Wenn Sie mit dem Grillen gleichzeitig die Funktion „Konvektionsofen“ benötigen, wählen Sie die Funktion, die die Funktionen „Grill“ und „Konvektionsofen“ gleichzeitig ermöglicht.

KONVEKTIONSOFEN VERWENDEN

a) Stellen Sie den Funktionsschalter auf die Position , wenn Sie nur die Funktion „Konvektionsofen“ wollen.
b) Wenn Sie mit der Funktion „Konvektionsofen“ gleichzeitig auch die Funktion „Grill“ benötigen, wählen Sie die Funktion , aus, die die Funktionen „Grill“ und „Konvektionsofen“ gleichzeitig ermöglicht.

KOCHPLATTEN VERWENDEN

a) Die linke Kochplatte hat eine Leistung von 1 200 W. Wenn Sie den Schalter in die Position „ON“ drehen, beginnt die Kochplatte zu arbeiten.
b) Wenn Sie mit der Arbeit fertig sind, drehen Sie den Schalter auf „OFF“ um die Kochplatte auszuschalten.
c) Die rechte Kochplatte hat eine Leistung von 600 W. Wenn Sie den Schalter in die Position „ON“ drehen, beginnt die Kochplatte zu arbeiten.
d) Wenn Sie mit der Arbeit fertig sind, drehen Sie den Schalter auf „OFF“ um die Kochplatte auszuschalten.

BACKEN

a) Setzen Sie den herausnehmbaren Rost auf der gewünschten Position ein.
b) Setzen Sie das Backblech ein und schließen Sie die Tür des Ofens.
c) Drehen Sie den Knopf von Timer um die Backzeit einzustellen.
d) Drehen Sie den Temperaturregler auf die Position . e) Wählen Sie die Temperatur aus.
f) Wenn Sie mit dem Backen fertig sind, drehen sie den Knopf von Timer auf die Position „OFF“, um den Backofen auszuschalten.

GRILLEN

a) Geben Sie den Rost mit Backblech und Lebensmitteln in den Backofen.
b) Lassen Sie die Glastür halb offen. c) Drehen Sie den Temperaturregler auf die Position .
d) Wählen Sie die Temperatur aus. e) Wenn Sie mit dem Grillen fertig sind, drehen sie den Knopf von Timer auf die Position „OFF“, um den Backofen auszuschalten.

BRATEN

a) Stellen Sie den Temperaturregler auf 230 °C ein. b) Drehen Sie den Funktionsschalter auf die Position .
c) Legen Sie Lebensmittel, die Sie braten wollen, auf den Rost.
d) Drehen Sie den Knopf von Timer auf die Position „OFF“. e) Sobald der Bratvorgang beendet ist, ertönt eine Glocke.

Anmerkung: Der Rost sollte in der Mitte des Backofens, mit den Füssen nach unten zeigend, platziert werden.

PLATZIERUNG DES ROSTS

Kekse - untere und mittlere Platzierung.
Torte - nur untere Position (backen Sie die Tortenböden einzeln).
Hoher Kuchen - untere und mittlere Position.

Hinweis: Seien Sie immer sehr vorsichtig, wenn Sie Blech, Rost oder einen heißen Behälter aus dem Backofen herausnehmen. Benutzen Sie immer den Handgriff für Rost oder einen Topflappen, wenn Sie etwas Heißes aus dem Backofen herausnehmen.

REINIGUNG UND WARTUNG

WARNUNG: Stellen Sie sicher, dass der Backofen vor der Reinigung von der Steckdose getrennt ist und lassen Sie ihn abkühlen.

Die Verunreinigungen, die während der Backzeit entstanden sind, können zur Oxidation des Inneren des Backofens führen. Sie können sie mit einem leicht angefeuchteten Schwamm, Stoff- oder Nylontuch mit einem milden Reinigungsmittel reinigen. Tauchen Sie den Backofen nicht in Wasser und reinigen Sie ihn nicht unter fließendem Wasser. Verwenden Sie keinen Drahtschwamm oder Scheuermittel, schrubben Sie auch

nicht die Wände mit etwas Metallenem. Alle diese Methoden können die Oberfläche beschädigen.

Alle Zubehörteile sollten Sie mit warmem Wasser mit Spülmittel oder in der Geschirrspülmaschine waschen. Die Tür können Sie mit einem angefeuchteten Schwamm reinigen und mit einem Papier- oder Stofftuch trocknen. Reinigen Sie die Außenteile mit einem feuchten Schwamm. Verwenden Sie keine Scheuermittel, sie können die Oberflächenveredelung beschädigen. Verwenden Sie keine Scheuermittel oder Drahtschwamm für die Reinigung der Bratpfanne, Sie können somit die Oberflächenveredelung beschädigen. Vor erneutem Anschließen an die Steckdose lassen Sie den Backofen und seine sämtlichen Einzelteile gründlich trocknen!

PROBLEMLÖSUNGEN

Wenn der Backofen nicht richtig funktioniert, und bevor Sie sich an den Service wenden, überprüfen Sie, ob Sie den Fehler nicht selbst beheben, mithilfe folgender Schritte:

a) Überprüfen Sie, ob der Netzstecker eingesteckt ist.
b) Überprüfen Sie, ob es nicht zu einem Stromausfall kam.
c) Überprüfen Sie, ob Ihnen in der Wohnung / im Haus die Sicherungen nicht ausgefallen sind.
d) Überprüfen Sie die Einstellung des Ofens. Denken Sie daran, dass der Backofen nach dem Einstellen von Timer eingeschaltet wird.

ENTSORGUNG VON ALTEN ELEKTRO- UND ELEKTRONIKGERÄTEN

Das genannte Symbol auf dem Produkt, seinem Zubehör, Verpackung oder auf den Begleitpapieren weist darauf hin, dass dieses Produkt nicht als normaler Haushaltsabfall zu behandeln ist. Geben Sie bitte dieses Produkt an einer entsprechenden Annahmestelle ab, wo eine professionelle Wiederverwendung dieses elektronischen Gerätes durchgeführt wird. In der Europäischen Union und anderen europäischen Ländern sind Sammelstellen für gebrauchte Elektro- und Elektronikgeräte eingerichtet. Indem Sie sicherstellen, dass dieses Produkt richtig entsorgt wird, helfen Sie dabei, mögliche negative Konsequenzen für die Umwelt und die menschliche Gesundheit zu vermeiden, die durch die unsachgemäße Manipulation mit diesem Produkt verursacht würden. Die Wiederverwendung von allen diesen Materialien trägt auch zum Schutz der natürlichen Ressourcen bei. Aus diesem Grund werfen Sie bitte die alten elektrischen und elektronischen Geräte nicht in den normalen Hausmüll. Für detaillierte Informationen wenden Sie sich bitte an die Ortsbehörde, an das Serviceunternehmen, das Entsorgung von Hausmüll gewährleistet, oder an das Geschäft in dem Sie dieses Produkt gekauft haben. Die Einzelheiten finden Sie auch im Abfallgesetz des jeweiligen Landes, in der Tschechischen Republik Gesetz Nr. 185/2001 Slg. in der gültigen Fassung. Des Weiteren auf den Webseiten **www.elektrowin.cz, www.remasystem.cz** und **www.asekol.cz** (Entsorgung von Elektromüll). Bei unsachgemäßer Entsorgung dieser Abfälle können in Übereinstimmung mit den geltenden Vorschriften und Gesetzen Bussen zuerkannt werden.

GARANTIE

Für dieses Produkt wird eine Garantie von 24 Monaten ab Kaufdatum gewährt. Diese Garantie gilt für Mängel, die durch fehlerhaftes Material oder Herstellungsfehler verursacht wurden. Sie gilt nicht, wenn der Fehler durch mechanische Schäden, spontane Katastrophen oder andere unbequeme Ereignisse, Anschluss an eine unsachgemäße Netzspannung, Änderungen oder Reparaturen durch unqualifizierte und nicht autorisierte Personen, Missbrauch oder andere als in der Bedienungsanleitung angegebene Verwendung entstanden ist.
Bewahren Sie alle Reparatur- und Reparaturnachweise mindestens 3 Jahre lang auf, um eine Garantie auf Qualität und Nach-Garantie-Service zu erhalten. Die Feststellung, dass dieses Produkt nicht zu Ihnen passt, ist kein Grund, sich zu beschweren. Wenn Sie sich über das Produkt beschweren möchten, reichen Sie bitte einen Kaufnachweis ein.

Wenn Ihr Gerät ausfällt, wenden Sie sich an Ihren Händler oder Service unter der folgenden Adresse:

Tschechische Republik:
POASS Technologies s.r.o. | Jiráskova 21, 530 02 Pardubice | www.poass.cz | tel.: +420 723 632 911 | servis@poass.cz

Slowakische Republik:
TV-AV Elektronic, s. r. o. | Pribinova 8725/54, 010 01 Žilina | www.tvav.sk | tel.: +421 41/562 60 61 | tvav@tvav.sk

GM electronic, spol. s r. o. | Křižíkova 147/77 | 186 00 Praha 8 | www.gme.cz

Elektromos sütő Vigan T45L2P
- grillel, légkeveréssel és elektromos főzőlapokkal

FONTOS: A termék használatba vétele előtt figyelmesen olvassa el a teljes használati utasítást. Őrizze meg az útmutatót a garancialevéllel együtt.

ISMERKEDJEN MEG AZ ELEKTROMOS SÜTŐVEL

Az elektromos sütő egyszerűen kezelhető, hangjelzéssel, 120 percidőtartamig beállítható időzítővel rendelkezik. A sütő dupla üvegű biztonsági, hőelvezető ajtóval, két öntvény főzőlappal (bal oldali főzőlap átmérője 185 mm/1 200 W, a jobb oldalié 155 mm/600 W), 2 felső és két alsó fűtőtesttel, valamint forgatható nyárssal van felszerelve. A sütés hőfokának beállítási lehetőségei: 90 °C – 230 °C, térfogata 45 liter. A készülék rendelkezik belső világítással, teljesítménye: 1 600 W, hálózati feszültsége: 220 – 240 V ~ 50/60 Hz. A sütő belső méretei: 400 x 351 x 302 mm, külső méretei: 550 x 423 x 356,5 mm. Tartozékok: sütőtálca, rács, forgatható nyárs, a sütőtálca biztonságos kivételére szolgáló fogantyú, a rács biztonságos eltávolítását elősegítő fogó.

Fő alkotóelemei (a kép csak illusztráció, előfordulhat, hogy a valós termék eltér a képen szereplő ábrától):

A: Jobb főzőlap
B: Sütő háza
C: Előlap
D: Hőfokszabályzó gomb
E: Belső világítás
F: Sütőfunkció választó kapcsoló
G: 2 db alsó fűtőszál
H: Főzőlapkapcsoló gomb
I: Fényjelzés
J: Időzítőkapcsoló
K: Az ajtó jobboldali kerete
L: Dupla üvegű ajtó
M: Az ajtó felső kerete
N: Ajtófogantyú
O: Műanyag fogantyúszár
P: Bal ajtókeret
Q: Sütőlábazat
R: Bal főzőlap
S: Sütőtálca
T: Grill
U: Csavar
V: Grillvilla
W: Grillnyárs
X: Tepsifogó
Y: Grillfogó
Z: 2 db felső fűtőszál

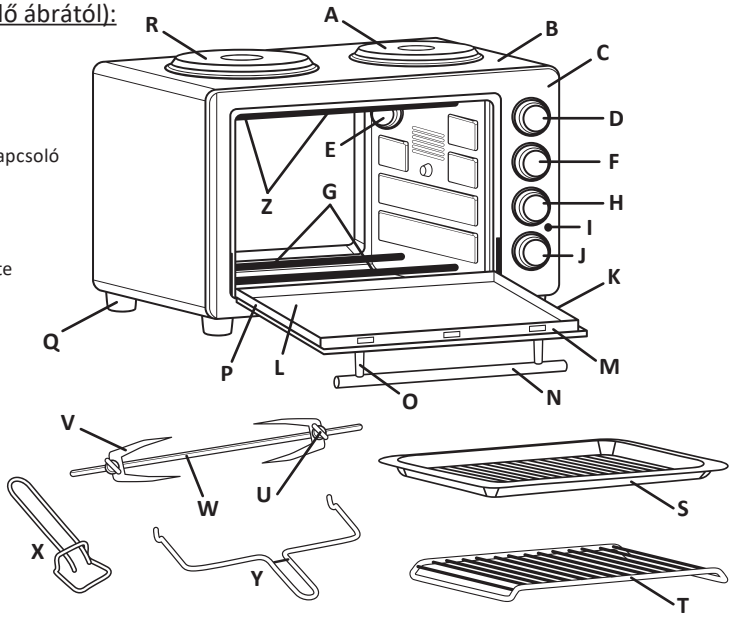

MŰSZAKI ADATOK

Hálózati csatlakozás: 220 – 240 V AC, 50/60 Hz
Elektromos teljesítmény: 1 600 W
Bal főzőlap: 1 200 W
Jobb főzőlap: 600 W
Összteljesítmény: 3 400 W
Térfogat: 45 l

Hőtartomány 90 °C – 230 °C
Belső méretei: 400 x 351 x 302 mm
Külső méretei: 550 x 423 x 373,5 mm
A csomagolás méretei: 588 x 466 x 425 mm
Nettó tömeg: 10,5 kg
Bruttó tömeg: 13,1 kg
Csomagolás tartalma: 1 db

Vigan Mammoth str 23

FONTOS BIZTONSÁGI ELŐÍRÁSOK

A villanytűzhely használatakor minden esetben szükséges betartani a következő biztonsági előírásokat:
• Használat előtt győződjön meg arról, hogy a tápáramforrása megfelel a termék etikettjén lévő értékeknek. A dugaszolóaljzatnak meg kell felelnie az érvényben lévő előírásoknak és biztonsági szabványnak. Hosszabbítók és adapterek használata nem ajánlott.
Ha feltétlenül szükséges ezek használata, ügyeljen arra, hogy semmiképpen se lépje túl a megengedett feszültségtartományt.
• Ne nyúljon a forró felülethez, a tepsi kivételéhez használja az erre a célra mellékelt fogót és kezelőalkalmatosságokat.
Hőálló edényfogó kesztyű használata ajánlott. (PIKTOGRAM)
• Amennyiben ez a termék gyermekek közelében helyezkedik el, szükséges, hogy ne hagyjuk őket felügyelet nélkül egy légtérben a sütővel.
• Az áramütés elkerülése érdekében a vezetéket, a dugóalzatot és a sütő bármely egyéb részét se merítsük vízbe vagy egyéb más folyadékba. Ne mossa a sütőt mosogatógépben.
• Ügyeljen arra, hogy a tápkábel ne lógjon túl az asztal sarkán, ne tegye a sütőt forró felületek és éles tárgyak közelébe.
• Ne használja a terméket, ha annak hálózati vezetéke vagy dugós csatlakozója sérült, ha meghibásodott vagy magasról leesett, vagy akárhogyan másképp megsérült. A hálózati vezetékben kárt tehetnek az éles, forró tárgyak, a tűz és a víz is. A termék meghibásodásakor kérje a szakszerviz segítségét.
• A gyártó által előírt kiegészítőktől való önkényes eltérés sérüléseket okozhat és magával vonhatja a készülék meghibásodását.
• Ne helyezze a terméket hőforrás, gázvezeték, robbanásveszélyes és éghető anyagok közelébe, helyezze kellő távolságra a vízcsaptól és egyéb folyadékforrásoktól, és ne tegye ki az időjárás kedvezőtlen viszontagságainak sem.
• A sütő használatakor ügyeljen arra, hogy minden oldalról maradjon legalább 10 cm távolság a faltól, hogy megfelelőképpen biztosított legyen a levegőáramlás. A hősugárzás irányában ez a távolság legyen legalább 50 cm. Ne takarja le a szellőzőnyílásokat, mert túlhevülés veszélye fenyeget.
• Ha már nem használja a készüléket vagy le szeretné tisztítani, javítani vagy bármely részét leszerelni, előbb hagyja kihűlni és húzza ki a csatlakozót a konnektorból.
• Mielőtt a vezetéket kihúzza a konnektorból, kérjük, kapcsolja ki a készüléket. Húzza ki a vezetéket a konnektorból, óvatosan a vezeték végénél fogva. Ne nyúljon a vezetékhez vizes vagy nedves kézzel.
• Ha áthelyezi egyik helyről a másikra a berendezést, ne a vezetéknél fogva húzza, hanem emelje meg a készüléket.
• Minden használat után vagy tisztítás előtt hagyja teljesen kihűlni a sütőt és húzza ki a vezetéket a konnektorból.
• Ha forró olajjal teli tepsivel vagy egyéb edénnyel dolgozik, amelyben forró folyadék található, legyen nagyon óvatos.
• A sütőt és annak részeit ne takarja le, ne helyezzen semmilyen tárgyat a készülékre, mert túlhevülés veszélye állhat fenn.
• A sütőtepsi cseréjénél vagy ha forró folyadékkal teli edényekkel dolgozik, ügyeljen a biztonságra és testi épségére.
• Ne használjon súrolószert, vagy fémszálas szivacsot a tisztításhoz. Ezek az anyagok megkarcolhatják a sütőajtó üvegét és repedést okozhatnak rajta, vagy leválhat róluk egy darab, amely érintkezve az elektromos részekkel áramütést idézhet elő.
• Ne helyezzen a sütőbe túl nagy mennyiségű élelmiszert vagy fénytárgyat, ha az bekapcsolt üzemmódban van, mert ez tűzveszélyes és fennáll az áramütés veszélye.

• Ha a sütőt letakarjuk vagy éghető anyagokkal érintkezik, pl. függöny, tűz keletkezhet. Ne rakjon a sütőre semmilyen tárgyat, ha az be van kapcsolva.
• Különös figyelmet kell fordítani a biztonságra abban az esetben, ha a fémtől vagy speciális üvegtől eltérő, speciális anyagú tepsit vagy sütőformát használ a főzéshez vagy a sütéshez.
• Győződjön meg arról, hogy nem ér hozzá a semmi sem az alsó, se a felső fűtőszálhoz.
• Ne helyezze a sütőre a következő anyagokat: papírkarton, műanyag, papír és hasonló gyúlékony anyagok.
• Ha nem használja a készüléket, ne tároljon semmi olyasmit a sütő belsejében a tartozékokon kívül, amit a gyártó nem javasol.
• Mindig viseljen hőálló védőkesztyűt, ha valamit ki- vagy beemel a sütőbe.
• A berendezés kemény, dupla üvegajtóval van ellátva. Ez az üveg jobban ellenáll az ütésnek, mint a klasszikus üveg. Ennek ellenére az az üveg is eltörhet, mert az éleinél sérülékenyebb. Akadályozza meg, hogy összekarcolódjon vagy recézett felületű tárgyakkal érintkezzen az üvegajtó felülete.
• A készülék kikapcsolt állapotban van, ha az időzítőkapcsoló „OFF” helyzetben van.
• A készüléket ne használja kültéren.
• Ne használja a berendezést más célokra, mint amire a gyártó a használati útmutatóban arra javaslatot tesz.
• Ezt a sütőt kizárólag háztartási célra gyártották. Kereskedelmi vagy más ipari célú használatra nem alkalmas.
• Amennyiben a gyerekek egy légtérben tartózkodnak a sütővel, ne maradjanak felügyelet nélkül a berendezéssel, magyarázzuk el nekik, hogy a termék és annak vezetéke sem játékszer.
• A terméket ne hagyja bekapcsolt állapotban felügyelet nélkül.
• A sütő nem vezérelhető távkapcsolóval vagy időzítővel.
• Ne szereljen le a sütőről semmilyen részt, pl. a lábakat vagy a biztonsági csavarokat.
• Gyakran ellenőrizze, hogy a sütő vagy a tápvezeték nem sérült-e, ha bármilyen meghibásodás lép fel, ne használja a sütőt, vegye fel a kapcsolatot az eladóval vagy a szakszervizzel.
• A sütő kizárólag beltéri használatra készült.
• A sütő ételek készítésére szolgál, nem pedig fűtésre.
• A készüléket 8 évesnél idősebb gyerekek vagy csökken fizikális, érzékszervi vagy mentális képességekkel rendelkező személyek, illetve olyan személyek, akik nem rendelkeznek a készülék biztonságos használatához szükséges tapasztalattal és tudással, csak abban az esetben használhatják, ha felügyeletük biztosított, illetve ha megfelelő útmutatást kaptak a készülék biztonságos használatára vonatkozóan, valamint ha megértették a készülék használatával járó veszélyeket. Ne engedje, hogy a gyerekek játsszanak a készülékkel. A készülék tisztítását és karbantartását nem végezhetik gyerekek felügyelet nélkül. A 8 éven aluli gyerekeket folyamatosan szükséges felügyelni annak érdekében, nehogy megközelítsék a berendezést és annak vezetékét.

A VILLANYSÜTŐ ELSŐ HASZNÁLATA ELŐTTI TEENDŐK

A készülék első alkalommal történő használata előtt:

1. Távolítsa el az összes csomagolóanyagot (a csomagolóanyag semmiképpen sem kerülhet gyerekek kezébe) és olvassa el alaposan ezt a használati útmutatót.
2. A sütőt a nagyobb súlya miatt vízszintes, egyenes, kellően stabil, biztonságos felületre helyezze, mely képes megtartani a sütő súlyát.
3. Győződjön meg róla, hogy a sütő ki van húzva a konnektorból és az időkapcsoló „OFF” állapotban van.
4. Enyhén tisztítószeres forró vízzel mossa el a tartozékokat vagy helyezze mosogatógépbe azokat.
5. Gondosan törölje szárazra a tartozékokat és állítsa össze a sütőt. A vezetéket csatlakoztassa a konnektorba. A sütő most már használatra kész állapotban van.
6. Ha összerakta a sütőt, azt javasoljuk, 15 percre állítsa maximális hőfokra (230°C), ekkor még ne tegyen bele semmilyen élelmiszert. Az első bekapcsolás alkalmával a sütő füstölhet vagy furcsa szagot áraszthat. Ez szokványos jelenség, ekkor égnek ki a fűtőszálak vagy egyéb felmelegedő részek.
7. A főzőlapot kapcsolja be kb. 5 percre, hogy kellőképpen éghessenek ki.

AZ ELEKTROMOS SÜTŐ HASZNÁLATA

Az első használat előtt ismerkedjen meg az egyes sütőfunkciókkal:
Hőfokszabályozás: válassza ki a megfelelő sütési vagy grillezési hőmérsékletet 90°C-foktól 230°C-fokig.
Időzítő beállítása: a forgókapcsolót elfordítva üzembe helyezi az időzítőt, ha jobbra tekeri a gombot (az óra járásával megegyező irányba). A beállított idő eltelte után megszólal a csengő.

Vezérlőpanel: négy funkció közül választhat: kikapcsolás OFF, grill, légkeveréses sütő, grill és légkeverés.
A főzőlapok vezérlése: 4 különböző helyzetbe állítható: kikapcsolás OFF, jobb oldali főzőlap, bal oldali főzőlap, mindkét főzőlap egyszerre.
Fényjelzés: akkor világít, ha a sütő be van kapcsolva.
Sütőtepsi: hús, szárnyas, hal és további élelmiszerek sütéséhez és grillezéséhez ajánlott használni. Továbbá felfogóedényként is alkalmazható, ha olyan ételt készítünk grillezéskor a sütőben, melyből olaj vagy egyéb zsiradék.
Tepsifogó: e szerszám segítségével könnyen megfoghatja a tepsit vagy a rácsot, amikor azok forróak.

A GRILLSÜTŐ HASZNÁLATA NYÁRS SEGÍTSÉGÉVEL

a) Forgassa el a hőfokszabályzó gombot a kívánt beállításra.
b) Állítsa be a sütőfunkció-szabályozó gombot a grillezés beállítására.
c) Előbb helyezze be a grillnyárs egyik tüskéjét a helyére, majd rögzítse csavarral azt.
d) Helyezze a grillezni kívánt élelmiszert a nyárs közepére. Mielőtt odaerősítené a nyárs másik felét is, győződjön meg arról, hogy az élelmiszer a nyárs közepén helyezkedik el. Majd a nyárs másik felét is rögzítse a csavarral.
e) Csatlakoztassa a nyárs végét abba a nyílásba, amely a nyársat forgatni fogja, a másik felét pedig az ellenkező irányba a négyzet alakú aljzatba.
f) Kapcsolja be a készüléket, majd állítsa be az időzítőn a grillezés időtartamát.
g) A sütés ideje akkor jár le, ha az időzítő ismét „OFF” helyzetbe kerül.
h) A grillnyárson lévő élelmiszert a grillfogó segítségével emelheti ki a készülékből.
i) Győződjön meg arról, hogy mindkét kampó a nyárs megfelelő helyéhez illeszkedik. Előbb a négyzetes bemélyedésben lévő felét emelje meg, majd a forgórészt is húzza ki a foglalatból.
j) Az elkészült ételt helyezze alátétre, pl. tányérra, majd távolítsa el a tüskéket és a nyársat.
k) Ha a grillmód mellé a légkeveréses sütőt is használja, válassza ki azt a funkciót, amely mindkét lehetőséget magába foglalja.

LÉGKEVERÉSES SÜTŐ HASZNÁLATA

a) Állítsa be a sütőfunkció-szabályozó gombot a légkeveréses sütési mód beállítására .
b) Ha a légkeveréses sütési módot és a grillező funkciót egyidejűleg kívánja használni, válassza ki azt a funkciót, amely mindkét lehetőséget magába foglalja .

FŐZŐLAP HASZNÁLATA

a) A baloldali főzőlap teljesítménye 1 200 W. Ha a kapcsolót ON helyzetbe állítja, a főzőlap működni kezd.
b) Ha befejezte a munkát, állítsa vissza a kapcsolót OFF helyzetbe, ezzel kikapcsolja a főzőlapot.
c) A jobboldali főzőlap teljesítménye 600 W. Ha a kapcsolót ON helyzetbe állítja, a főzőlap működni kezd.
d) Ha befejezte a munkát, állítsa vissza a kapcsolót OFF helyzetbe, ezzel kikapcsolja a főzőlapot.

SÜTÉS

a) A kiszedhető rácsot helyezze a megfelelő helyzetbe.
b) Helyezze a sütőbe a sütőtepsit, majd csukja be a készülék ajtaját.
c) Állítsa be az időzítőn a sütés hosszát. d) Válassza ki a megfelelő sütési módot .
e) Válassza ki a megfelelő hőfokot.
f) Ha az étel elkészült, kapcsolja OFF helyzetbe az időzítőt, ezzel kikapcsolja a készüléket.

PIRÍTÁS

a) Helyezze a sütőbe a rostélyt a sütőtepsiben lévő élelmiszerrel együtt.
b) Az üvegajtót hagyja félig nyitott helyzetben. c) Válassza ki a megfelelő sütési módot, a pirítást .
d) Válassza ki a megfelelő hőfokot.
e) Ha az étel elkészült, kapcsolja OFF helyzetbe az időzítőt, ezzel kikapcsolja a készüléket.

FELSŐ ÉS ALSÓ SÜTÉS

a) Állítsa be a hőfokszabályozó gombot 230 °C. b) Válassza ki a megfelelő sütési módot .
c) Helyezze az elkészíteni kívánt élelmiszert a rostélyra.
d) Az időkapcsolót állítsa „OFF” helyzetbe. e) Ha befejeződik a felső és alsó sütési ciklus, megszólal a csengő.

Megjegyzés: A rostélyt a sütő közepére helyezze, a rovátkák nézzenek lefelé.

A ROSTÉLY ELHELYEZÉSE

Száraz sütemények - alsó és középső helyzet.
Több rétegből álló tortalapok - csak az alsó helyzet (ha a torta egyes rétegeit egyenként sütjük meg).
Pite - alsó és középső helyzet.

Figyelmeztetés: Járjon el körültekintően, ha forró tepsit, a rostot vagy bármilyen más áthevült tárgyat emel ki a sütőből. Mindig használja a tepsifogót vagy hőálló kesztyűt, ha valami forrót vesz ki a sütőből.

TISZTÍTÁS ÉS KARBANTARTÁS

FIGYELMEZTETÉS: A tisztítás megkezdése előtt ügyeljen arra, hogy a sütő ki legyen húzva a konnektorból, mielőtt tisztítani kezdjük, hagyjuk teljesen kihűlni.
A sütés közben keletkezett szennyeződés a sütő belsejének rozsdásodásához vezethet. A szennyeződéseket távolítsa el kicsavart, enyhén mosogatószeres, vizes szivaccsal, természetes vagy műszálas törlőkendővel. A sütőt ne merítse vízbe, ne tisztítsa folyó víz alatt. **Ne használjon semmilyen oldószeres tisztítószert, súrolóport vagy érdes felületű szivacsot, fém kaparót a készülék felületének tisztítására, amelyek kárt tehetnek a készülékben, mert ezek a tisztítási módszerek károsíthatják a készülék felületét.**

A tartozékokat meleg mosogatószeres vízben vagy mosogatógépben mossa tisztára. A külső és a belső ajtóüveget meleg szappanos vízzel tisztítsa. Ha az ajtóüveg belső fele nagyon erősen elszennyeződik, akkor az üvegkerámia főzőfelülethez alkalmas tisztítószert használjon.

Ne használja azonban üvegkaparót a szennyeződések eltávolításához.

Mielőtt ismét bekapcsolja a készüléket, hagyja alaposan kiszáradni!

HIBAELHÁRÍTÁS

Ha a sütő nem működik az előírások szerint, akkor mielőtt kapcsolatba lépne a szakszervizzel, ellenőrizze, hogy az alább leírtak szerint ön egyedül nem tudja-e elhárítani a felmerült hibát:

- Ellenőrizze, hogy a sütő csatlakoztatva van-e a hálózati tápegységhez.
- Ellenőrizze, hogy nem esett-e ki az áramellátás.
- Ellenőrizze, hogy a lakásban/házban nem ment-e ki a biztosíték.
- Ellenőrizze a sütő beállítását. Ne feledje, a sütő az időzítő beállítása után kapcsol csak be.

RÉGI ELEKTROMOS ÉS ELEKTRONIKAI BERENDEZÉSEK HULLADÉKKEZELÉSE

A terméken, annak tartozékain, csomagolásán vagy kísérőlevelén található áthúzott kerekes kuka jel azt szimbolizálja, hogy ezt a terméket külön kell gyűjteni annak elhasználódásakor, ezért ne dobja a közönséges kukába, mivel elektromos hulladék. Kérjük, elhasználódáskor vigye el a hulladékot a legközelebbi elektronikus berendezések megsemmisítésére szakosodott hulladékudvarba, ahol ezt az berendezést szakszerűen megsemmisítik. Az Európai Unióban és a többi európai országban is a terméket külön kell gyűjteni annak elhasználódásakor az erre szakosodott gyűjtőhelyeken. Azzal, hogy biztosítja az elhasználódott berendezés hasznos élettartamának végén a környezettudatos újrahasznosítást, segíti a potenciálisan káros környezeti és emberi egészségre gyakorolt hatások elkerülését, és lehetővé teszi a terméket alkotó alkatrészek újrahasznosítását. Ezen anyagok újrahasznosítása a természeti erőforrások védelméül szolgál. Ebből az okból kifolyólag kérjük, ne helyezze a háztartási hulladékkal együtt a közönséges kukába az elhasználódott elektromos és elektronikai berendezéseket. A hulladék szelektálására vonatkozó részletes tájékoztatásért forduljon a lakóhelyén lévő illetékes hivatalhoz, a hulladékgazdálkodással foglalkozó intézményhez vagy az üzlethez, ahol a terméket vásárolta. További erre vonatkozó részletet talál a hulladékgazdálkodásra vonatkozó 185/2001-es törvényben, amely Csehországban van érvényben. Az alábbi weboldalakon informálódhat a környezettudatos újrahasznosításról: **www.elektrowin.cz, www.remasystem.cz, www.asekol.cz** (e-hulladék megsemmisítése). Amennyiben nem az előírások szerint jár el az elhasználódott berendezés megsemmisítését illetően, az hatályban lévő törvényi előírások értelmében megbírságolható.

GARANCIA

Erre a termékre a megvásárlástól számított időponttól 24 hónapos garancia érvényes. Ez a jótállás akkor érvényesíthető, ha a károsodás gyártási vagy anyaghiba miatt lépett fel. A jótállás nem vonatkozik a terméket ért olyan károsodásra, amely nem megfelelő installáció, baleset, nem rendeltetésszerű használat, természeti katasztrófa, elégtelen vagy túlzott áramellátás, a normálistól eltérő mechanikai vagy környezeti hatások, illetve bármilyen illetéktelen szétszerelés, javítás vagy átalakítás következménye.

A termék megvásárlására és esetleges javítására vonatkozó számlákat és tanúsítványokat gondosan őrizze meg, minimum 3 évig a minőségi garanciális és garancia utáni javítások lehetővé tétele érdekében. Ne feledje, ez a készülék nem professzionális, hanem csak háztartási felhasználásul szolgál. A tény, hogy a termék önnek nem tetszik vagy nem felel meg, nem ok a reklamációra. Amennyiben reklamálni szeretné a terméket, mutassa fel a termékkel együtt a vásárlást igazoló bizonylatot is.

A készülék meghibásodása esetén vegye fel a kapcsolatot az eladóval, ahol a terméket vásárolta vagy keresse fel az alábbi szakszervizt:

Csehország:
POASS Technologies s.r.o. | Jiráskova 21, 530 02 Pardubice | www.poass.cz | tel.: +420 723 632 911 | servis@poass.cz

Szlovákia:
TV-AV Elektronic, s. r. o. | Pribinova 8725/54, 010 01 Žilina | www.tvav.sk | tel.: +421 41/562 60 61 | tvav@tvav.sk

GM electronic, spol. s r. o. | Křižíkova 147/77 | 186 00 Praha 8 | www.gme.cz